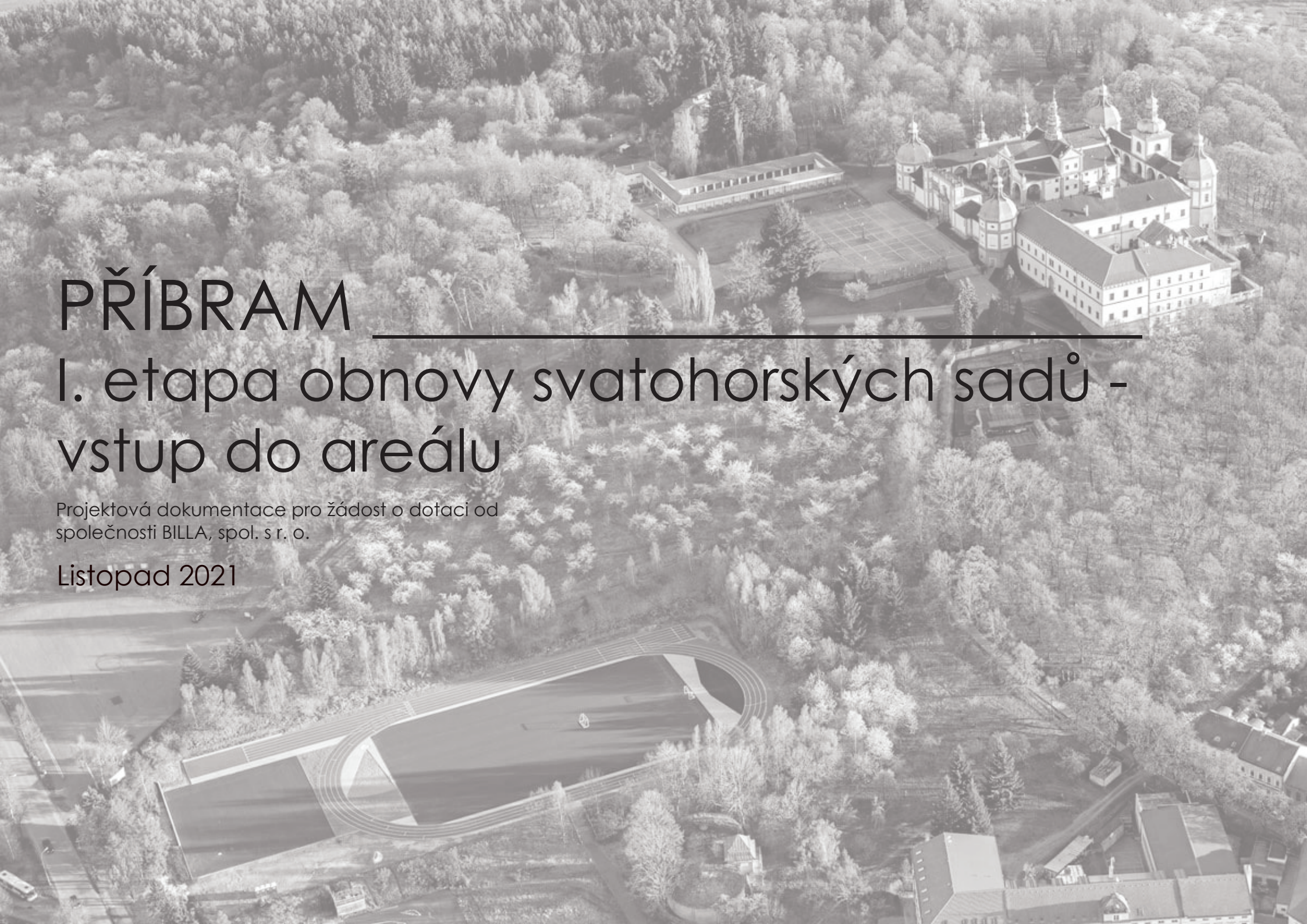

PŘÍBRAM

I. etapa obnovy svatohorských sadů - vstup do areálu

Projektová dokumentace pro žádost o dotaci od společnosti BILLA, spol. s r. o.

Listopad 2021

0. INDEX

1. **IDENTIFIKAČNÍ ÚDAJE** 3
   - 1.1 **Identifikační údaje akce** 3
   - 1.2 **Identifikační údaje zadavatele** 3
   - 1.3 **Identifikační údaje zhotovitele dokumentace** 3

2. **ÚVOD** 4

3. **VYMEZENÍ ŘEŠENÉHO ÚZEMÍ** 7

4. **ZAPOJENÍ MÍSTNÍ KOMUNITY** 9

5. **SOUČASNÝ STAV LOKALITY** 11
   - 5.1 **Část sadu mezi ulicemi Balbínova a Na Leštině** 11
   - 5.2 **Sady kolem sportovního areálu** 13

6. **NÁVRH** 17
   - 6.1 **Odborný prořez a kácení** 17
   - 6.2 **Výsadba dřevin** 18
   - 6.3 **Mobiliář** 18
   - 6.4 **Venkovní galerie** 18
   - 6.5 **Následná péče** 19

7. **INSPIRACE** 20

8. **SEZNAM PŘÍLOH** 22

Pokud není uvedeno jinak, všechny fotografie a grafika jsou © Copyright 2021 Wouter Verleure - Všechna práva vyhrazena.

Přední obrázek: Druhá strana svatohorských sadů. Příbram. (© Nebeské - Jirka Jiroušek, www.nebeské.cz)

1. IDENTIFIKAČNÍ ÚDAJE

1.1 Identifikační údaje akce:

Název:	Obnova svatohorských sadů v Příbrami
Kraj:	Středočeský
Obec:	Příbram
Katastrální území:	Příbram
Stupeň PD:	Prováděcí projekt
Datum zpracování PD:	Říjen/listopad 2021

1.2 Identifikační údaje zadavatele:

Název:	Město Příbram
Sídlo:	Tyršova 108, 261 19 Příbram
Zastoupen:	Mgr. Janem Konvalinkou, starostou města
IČO:	00243132

1.3 Identifikační údaje zhotovitele dokumentace:

Název:	Wouter Verleure
Sídlo:	Alšovo náměstí 397, 261 01 Příbram
Zastoupen:	Wouter Verleure, MSc., krajinný architekt
IČO:	02030233

2. ÚVOD

PŘÍBRAM

Příbram je město ve Středočeském kraji, leží 54 km jihozápadně od Prahy na říčce Litavce. Žije zde přibližně 33 tisíc obyvatel. Dominantou města je významné poutní místo Svatá Hora s bazilikou Nanebevzetí Panny Marie, jež obklopuje rozsáhlý ovocný sad v celkové rozloze 23 ha.

Svatohorské sady jsou unikátními městskými sady, které byly založeny před více než 100 lety. Vý–znamným způsobem se podílejí na obrazu Svaté Hory a jsou nedílnou součástí urbanismu města Příbram. Sady představují klidný protipól rušných ulic a jsou veřejností vyhledávanou lokalitou. Myšlenka na obnovu ovocného sadu vznikla na základě jeho jedinečnosti v rozloze a stáří v celorepublikovém měřítku a snahy o řešení jeho neutěšeného stavu. Příležitostí ke změně je dotace od společnosti BILLA, spol. s r. o.

HISTORIE MÍSTA

Původně rostly na svazích Svaté Hory jen křoviny, pozemky se využívaly jako pastviny. Až na jaře 1853 byly na jejich části stejně jako na jiných obecních pozemcích vysázeny tisíce ovocných stromků, vypěstovaných v příbramské obecní štěpnici.

Karel Vrátný (duchovní, spisovatel) v roce 1929 vzpomínal, že přišel do Příbrami studovat na nižší příbramské gymnázium v roce 1876 a v prvních letech jeho zdejšího pobytu byly na svatohorských svazích kromě svahu pod klášterem a klášterní malé zahrady jen pole, višňovky a pusté stráně.

Obecní zastupitelstvo se 24. 12. 1877 usneslo, že nákladem obce bude na západní straně svatohorského vršku zřízen anglický park k procházkám a pro pohodlí obyvatelstva. Nejprve byl vysázen a upraven kus pozemků na svahu nahoře vpravo od svatohorských schodů. Směrem k městu byl koncem 19. století po obou stranách nejvyšší části Svatohorských schodů zřízen tzv. Mixův park péčí Okrašlovacího spolku pod vedením učitele cvičné školy v Příbrami Jana Vašty. Před rokem 1910 byl zalesněn výběžek svatohorského svahu směrem k Sázkám a jeho část nad silnicí do Kamýku nad Vltavou byla přeměněna v park. Místa dosud ležící ladem nebo používaná jako odpadkové jámy byla osázena a rozčleněna četnými cestičkami. V těchto nových Hrabákových sadech byly postaveny lavičky, altánek a odpočívadla včetně slaměného deštníku. Část třešňovky od svatohorské šachty k rybníčku Jordánku dala příbramská obec osázet lesem, část od studny k bývalému jezuitskému rybníku se stala sadem. Na skalním výstupku nad cestou od studny k svatohorské šachtě stál prostý železný kříž. Byl umístěn na mramorovém náhrobním kameni, jehož nápis byl úplně vyšlapán až na kus znaku s kolem a jenž kdysi kryl ostatky Jana Václava Častolára z Dlouhé Vsi na Kamenném a byl odstraněn při opravě chrámové dlažby.

Z iniciativy Matice Svatohorské byly v roce 1934 založeny dva ovocné sady – na severním úbočí u Svatohorských schodů bylo vysázeno 3 377 stromků a na části pozemku u sv. Jana respektive od Svatohorského dubu až k městskému vodnímu bazénu (tím se asi myslí vodárna) 376 stromků. V roce 1936 bylo na okrasný sad upraveno pole mezi Březnickou bránou a studnou.

Plán sadů na svazích Sv. Hory - 1910

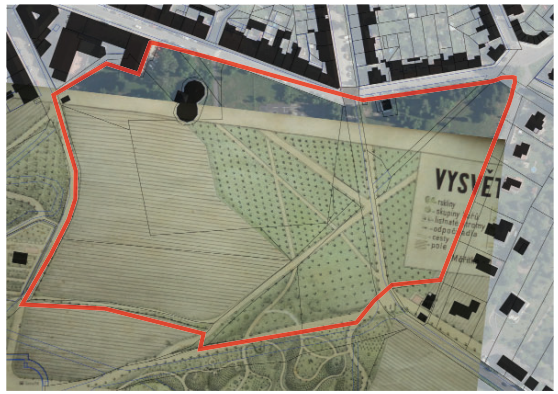
Plán sadů na svazích Sv. Hory plus území studie - 1910

Ortofoto sadů na svazích Sv. Hory plus území studie - okolo 1930

© Jirka Jiroušek - WWW.NEBESKE.CZ

3. VYMEZENÍ ŘEŠENÉHO ÚZEMÍ

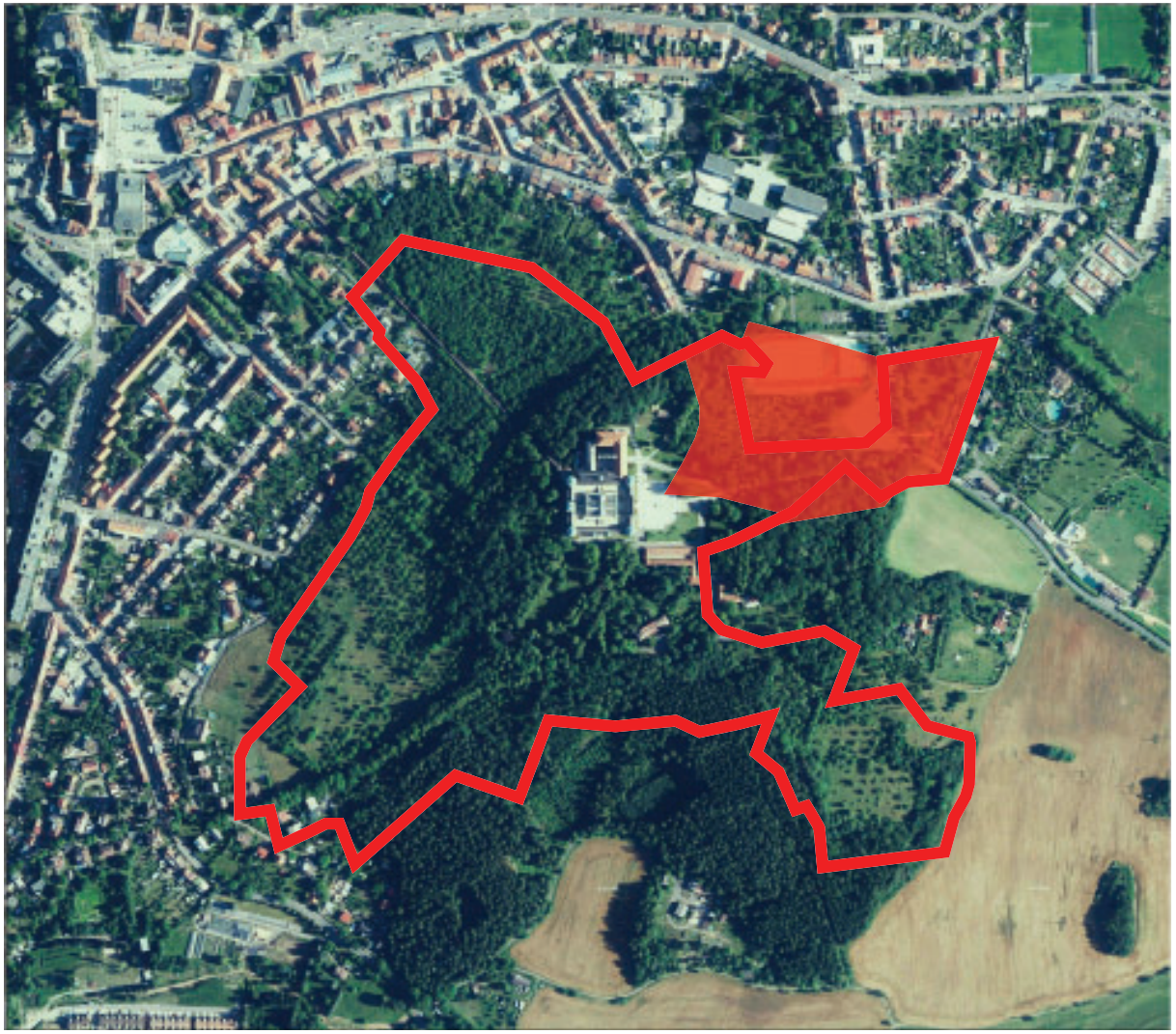

Svatohorské sady vs. území studie - vstup do areálu

Rozloha starých svatohorských sadů (23 ha) je v ČR a dokonce i v EU jedinečná. Projekt obnovy sadů vyžaduje víceletý plán. V rámci CSR projektu společnosti BILLA, spol. s r. o., navrhuje město Příbram ve spolupráci se spolkem Svatohorské sady, z.s., revitalizovat část sadů, která bude mít zásadní dopad na celkovou transformaci sadů.

Přístup na Svatou Horu by měl navodit pocit, že kopec nabízí více než baziliku s klášterem. Pokud chceme tento pocit vyvolat, musí být sady okamžitě viditelné už z parkoviště. S ohledem na historii, která nám dokládá, že tato oblast sestávala výhradně ze sadů, byla logická volba předložit návrh právě této části.

Rozsah projektu se skládá ze dvou velkých částí po obou stranách silnice v ulici Balbínova. Na východ od silnice je bývalý sad, který do dnešní doby ztratil velkou část své krásy (směs ovocných stromů, parkových stromů a zralých náletů). Na západ od silnice je starý třešňový sad, který by měl být ve své současné podobě chráněn hlavně před divokou vegetací a vzrostlými nálety.

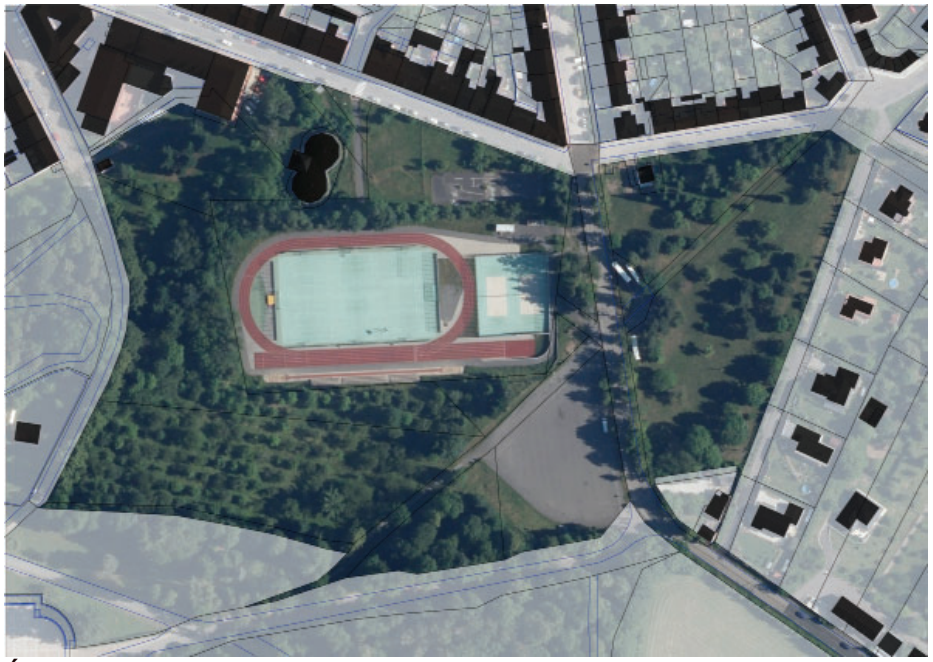

Území studie

Mapa vlastníku

Navrhovaná plocha studie zahrnuje celkem 2,9 ha (bez sportovního hřiště) a zahrnuje dva vlastníky (Město Příbram - 1,5 ha a Římskokatolická farnost u kostela Nanebevzetí Panny Marie Příbram - 1,4 ha).

Sady na svazích Sv. Hory - okolo 1944

Sady na svazích Sv. Hory - okolo 1952

4. ZAPOJENÍ MÍSTNÍ KOMUNITY

Projekt vzniká za výrazné podpory místní komunity. Od roku 2018 probíhá v rámci dobrovolnických aktivit několika jednotlivců postupná obnova svatohorských sadů, kdy zde především dochází k prořezu náletových dřevin a uklízení odhozených odpadků. Cílem dobrovolníků je nejen obnova jedinečného sadu, ale i to, aby se lidé zajímali více o veřejný prostor a vytvářeli si hlubší vztah ke krajině.

Z těchto důvodů a z důvodu rozšíření řad dobrovolníků o krajináře a památkáře byl v nedávné době založen oficiálně zapsaný spolek Svatohorské sady Příbram, z.s., který ve spolupráci s vedením farnosti, jako převážného majitele pozemků, začal pečovat o svatohorské sady. Spolek Svatohorské sady, z.s., je sdružení aktivních lidí, kteří chtějí změnit k lepšímu místo, kde žijí. Spolek si dává za cíl obnovit sady do jejich původní krásy a navrátit do tohoto unikátního prostoru společenský život.

Veškerá činnost v sadech je zcela závislá na možnostech dobrovolníků. Jedním z jejich cílů je proto rozšířit tuto komunitu tak, aby se sady opět staly součástí města a přírodním veřejným prostorem. Tato myšlenka vychází z historie, kdy sady dříve fungovaly jako veřejný park pro obyvatele Příbrami. Stromy byly pronajímány obyvatelům, kteří se starali o svůj strom a okolí. Spolku se daří plnit jeho cíl, protože v prvním roce od vzniku prudce vzrůstá počet dobrovolníků a zájemců. Od samého počátku vzniku organizace byla rychle navázána spolupráce s městem Příbram, které je významným finančním a aktivním partnerem při realizaci cíle spolku. Nově se organizace spojila také s Nadačním fondem Vánoce v červnu, který dětem, nacházejícím se v tíživé životní situaci, nabízí novou budoucnost. Spolek Svatohorské sady si proto přeje v tomto pozitivním trendu pokračovat a aktivně hledá další partnery, kteří by se na zvelebení sadů mohli finančně, materiálně i fyzicky podílet.

Spolek plánuje v rámci komunity: odstraňovat divoké stromy a keře, sekat trávu, prosekávat travnaté cesty, pečovat o staré ovocné stromy, vysazovat nové ovocné stromy, zajišťovat různorodost ekosystému v sadech (úly, luční byliny, ptačí budky, pastviny na vybraných místech atd.), vzdělávat a pořádat tematické akce v sadech.

Nynější práce spolku však spočívá převážně v pokračujících pracích na prořezu náletů, vyčištění ovocných stromů od nežádoucího porostu, který je hubí, a obnovení průhledů do okolní krajiny. Kromě práce v sadu se spolek snaží rozšiřovat povědomí o existenci této unikátní součásti města a sbírat informace o jeho podobě a historii od občanů.

Aktuální projekt "ETAPA 1, VSTUP DO AREÁLU" ukazuje, jak může spolupráce mezi různými organizacemi vést k jedinečnému projektu. Obnovu sadu je možné realizovat díky společné investici několika partnerů zapojených do tohoto projektu. Spolek Svatohorské sady se postará o vykácení keřů a náletových nebo nevhodně vysazených neovocných stromů a následný výsev trávníků. Město Příbram investuje nemalé finanční prostředky do realizace altánu, úklidu prořezaného materiálu a pořízení mobiliáře. Následně budou město Příbram a Farnost prosekávat cesty v trávě a jednou ročně sekat celou lokalitu, aby nedošlo k zarůstání nálety. Významným partnerem tohoto komunitního projektu je organizace BILLA, spol. s r. o., bez které by tento projekt nebylo možné realizovat.

Díky rozdělení investice mezi různé partnery je možné realizovat to, co se dříve zdálo jako nemožné. Spolek Svatohorské sady, z.s., bude v budoucnu usilovat o vytvoření dalších podobných projektů, aby sady získaly zpět svou krásu a byly zachovány pro další generace.

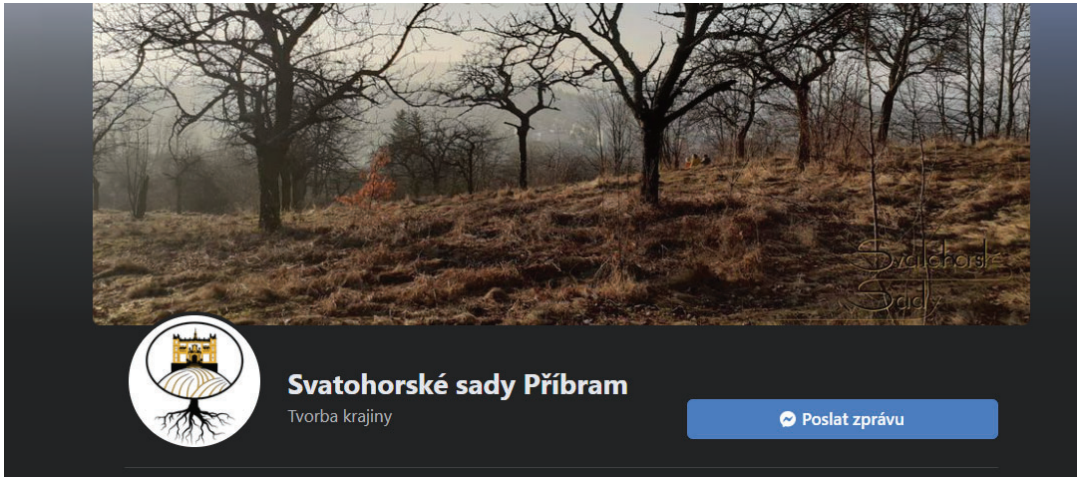

5. SOUČASNÝ STAV LOKALITY

5.1 Část sadu mezi ulicemi Balbínova a Na Leštině

Kromě několika ovocných stromů se v tomto parku nachází jen málo, co nám připomíná unikátní ovocný sad, který byl součástí parkových úprav Svaté Hory. Historická souvislost mezi oběma ovocnými sady je však v krajině stále viditelná. Dodnes je historická cesta stále velmi často využívaná jako pěší komunikační spojnice města se Svatou Horou.

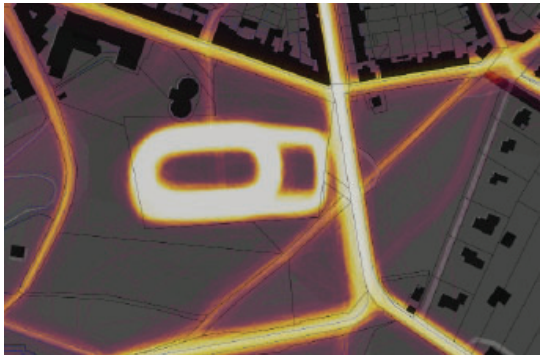

Strava heatmap

Strava heatmap - historická cesta

Ve své současné podobě je tato část interpretována hlavně jako park. Z historických fotografií lze odvodit, že byla i tato oblast upravena jako ovocný sad jako součást celého komplexu ovocných sadů a parků kolem Svaté Hory. Současná skladba stromů je tvořena hlavně směsí původních ovocných stromů, novodobých výsadeb a náletů, které se vyrostly do vzrostlých stromů. Dalším problémem způsobeným přirozeným „zalesňováním“ a houstnoucím porostem jsou uzavřené prostory, kde se schází bezdomovci konzumující alkohol, což způsobuje obtěžování kolemjdoucích a znečišťování okolí odpadky.

5.2 Sady kolem sportovního areálu

Sady kolem hřiště jsou staré asi 80 let a sestávají výhradně z třešní. Téměř všechny ovocné stromy jsou stále zachovány. Některé ovocné stromy jsou pohlceny nálety, které je hubí. Na pohledově nevhodných místech rostou vzrostlé stromy, které brání průhledům, jak je vidět na fotografii vlevo. Tyto stromy by měly být odstraněny, jelikož do ovocného sadu kompozičně ani druhově nepatří.

Další část sadů obsahuje málo nebo žádné vzrostlé nálety a nevhodné výsadby. Ovocné stromy na tomto území by měly být chráněny před bujnou vegetací, která přirozeně začíná růst kolem stromů. Nežádoucí vegetace se rozrůstá hlavně kvůli nedostatečnému sečení travního porostu. To ukazuje na důležitost stanovení dlouhodobého plánu údržby pro zdravou budoucnost ovocných sadů.

Stará cesta, která se nachází na okraji třešňového sadu, má za sebou dlouhou historii. Již na nejstarších mapách (mapy stabilního katastru 1824-1843) hraje tato cesta významnou roli v přístupu na Svatou Horu. V současnosti je historická cesta zcela zarostlá a je velmi obtížně přístupná. V její trase nyní roste nežádoucí vegetace, kterou je třeba odstranit.

Originální mapy stabilního katastru - 1824-1843

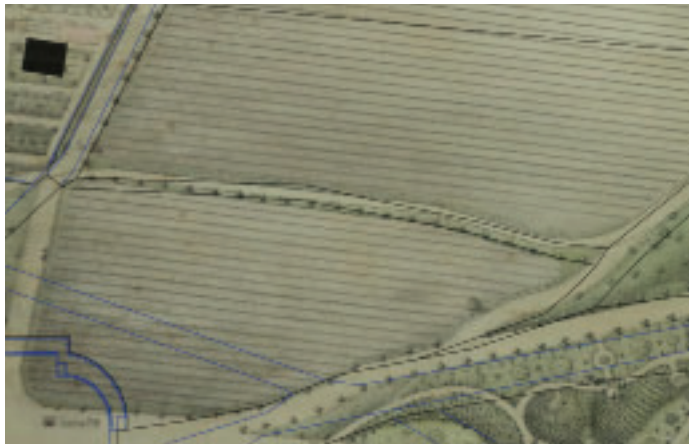

Plán sadů na svazích Sv. Hory - 1910

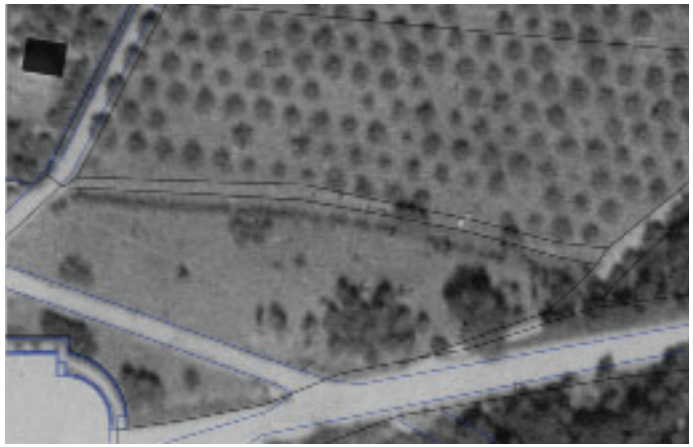

Ortofoto sadů na svazích Sv. Hory - okolo 1930

Přístupová místa do sadů jsou důležitým prvkem k přilákání návštěvníků sadů. Viditelnost ovocných stromů v tomto směru hraje zásadní roli, což v současné době zaostává. Na straně parkoviště výhled směrem k sadům blokuje skupina jehličnanů. S podobným problémem se setkává i přístup z Hrabákovy ulice. Výhledu do sadů brání hlavně keře a stromy, které do sadu nepatří. Hlavním úkolem je tedy znovu zviditelnit ovocné stromy, vyčistit je od nevhodně rostoucích dřevin a prázdná místa vyplnit novými ovocnými stromy.

Velkou část bývalého třešňového sadu nyní zabírá sportovní areál, který plní ve vztahu k veřejnosti důležitou sociální funkci. Díky své intenzivní barvě má hrací pole neblahý vizuální dopad na dnešní sady. Cílem je proto zasadit na okraj hřiště živý plot, který scelí výhled a naváže na přirozenou kontinuitu sadů.

HLAVNÍ VÝKRES

6. NÁVRH

Krajinářský návrh obnovy sadu je celkově koncipován tak, aby byl zdůrazněn především emoční zážitek ze sadů. Význam těchto sadů jako vstupní brány do baziliky nelze podceňovat, mimo jiné i proto, že významnou plochu areálu Svaté Hory tvoří právě sady. Účelem návrhu je bezprostředně seznámit návštěvníka s těmito jedinečnými sady a přírodou, kterou Svatá Hora nabízí. Zážitek ze Svaté Hory se tedy neomezí pouze na baziliku. Krajinářský návrh zahrnuje: ochranu sadů před divokou vegetací, odstranění odumřelých stromů, udržovací řez stávajících ovocných stromů, obnovu historických cest, vybudování nové cesty s venkovní galerií, výsadbu nových ovocných stromů, živého plotu, výsev trávy a instalaci mobiliáře.
Tento projekt bude iniciovat proměnu celé plochy sadů i dalších zelených ploch, které Svatá Hora nabízí.

6.1 Odborný prořez a kácení

Staré třešňové sady, které jsou situovány kolem sportoviště, jsou v dnešní podobě z důvodu nedostatečné péče zcela zarostlé. Výsledkem je, že v první fázi musí být odstraněna veškerá výsadba, která do sadu nepatří. Týká se to všech druhů keřů, ale i náletů, které vyrostly ve vzrostlé stromy. Koncept je jednoznačný, cokoli, co není ovocný strom, by mělo být odstraněno. To je jediná správná volba, která může sadům vrátit jejich dřívější krásu. Mezi ovocnými stromy je mnoho odumřelých dřevin. Ty jsou navržené ke kácení, aby uvolnily místo pro nové ovocné stromy.

Uprostřed sadu nebudou některé uschlé stromy nebo prázdná místa nahrazeny novými ovocnými stromy, ale budou upraveny jako travnaté stupně, které budou sloužit jako venkovní galerie, nebo k odpočinku a sezení. Zároveň tak bude vytvořena kulturní osa spojující dvě hlavní přístupové cesty k poutnímu místu. Mezi stávajícími ovocnými stromy jsou stromy, které jsou v poslední fázi života. Tyto stromy budou ponechány, aby byla zachována autenticita sadu. Jakmile nově vysazené stromy dorostou a tyto velmi staré stromy dožijí, bude možné je nahradit novými jedinci. Tato postupná obnova zaručí, že si sady během přeměny zachovají svou historickou hodnotu.

Stejně bude postupováno i ve spodní části sadu kolem ulice Na Leštině. Avšak celá tato část nebude přeměněna v ovocný sad. Část současného parku bude zachována ve stávající podobě. Týká se to především západní a jižní části parku, které odcloňují rodinné domy. Obnova sadů je navržena především kolem centrální historické pěší osy směřující ke Svaté Hoře. Podél této osy budou vysazeny tři řady ovocných stromů. Celá lokalita bude vyčištěna od náletů a planě rostoucích dřevin.

6.2 Výsadba dřevin

Nová výsadba sadů je rozdělena do tří kategorií. Hlavní kategorii tvoří výsadba nových ovocných stromů. Prázdná místa kolem sportoviště budou osázena výhradně třešněmi, aby byl zachován původní zamýšlený koncept. Všechny ostatní pozemky budou osázeny mixem ovocných stromů stejně jako jejich dřívější podoba. Vybrány jsou jabloň, hruška, meruňka, moruše černá, slivoň, višeň, jedlý kaštan a ořešák.

Druhá kategorie se týká výsadby ovocných keřů na východní straně parku. Tato výsadba plní dvě funkce, a to pohledové odclonění ro–dinných domů a také vazbu na koncept sadu, tedy jedlého parku. Prostřednictvím této nové výsadby vzniká nová jedlá pěší osa a celá spodní část bude působit jako celek. Obrubu jedlých keřů tvoří: líska velkoplodá, bez černý a slivoň mirabelka.

Třetí kategorií je výsadba smíšeného živého plotu na severní hranici třešňového sadu. Tato výsadba slouží jako vizuální štít pro sportovní hřiště nacházející se za ní. Smíšený živý plot bude také zvyšovat biologickou rozmanitost sadu, protože jeho květy poskytnou potravu hmyzu i drobnému ptactvu.

6.3 Mobiliář

Základní mobiliář (lavičky, informační panely, odpadkové koše) má doplnit a rozvíjet možnosti využití území a napomáhat k vytvoření nových pobytových míst v sadech. Mobiliář bude odpovídat celkově přírodnímu charakteru území, bude řešen především v kombinaci dřeva a kovu, bude masivní a odolný proti vandalismu. Altán bude tvořit nové hlavní centrum pro setkání a informování se před výstupem k samotnému poutnímu místu nebo vstupem do svatohorských sadů. Bude představovat jedno ze čtyř klíčových míst ve městě, ve kterém dojde ke křížení hlavních vycházkových tras.

6.4 Venkovní galerie

Do sadu nad sportovním hřištěm přibude nový prvek. Projekt navrhuje novou spojnici přístupových cest k bazilice tvořenou formou otevřené galerie. Podél osy, kde se v současné době nacházejí pouze mrtvé stromy, budou vybudovány malé přírodní plochy, na které lze umístit umělecká díla, nebo je využít k posezení a odpočinku. Díky navrženým přírodním materiálům a respektování svažitého terénu zapadnou do celého konceptu sadu.

Vložení nového prvku, tzv. kulturní osy, do ovocného sadu může být vnímáno jako počátek nové návštěvnické trasy pokračující dál do dalších navazujících částí sadů a tvořících jejich spojnici. Možnosti využití těchto ploch jsou nekonečné, což zvýší atraktivitu sadů a zajistí její návštěvnost.

6.5 Následná péče

V první fázi je třeba pečovat o staré stromy, které zůstaly. To znamená, že by měly být odstraněny nemocné a odumřelé větve a také proveden omlazovací řez.
Následně po vysazení nových dřevin je jim třeba věnovat intenzivní péči po dobu 3 let, aby byla zaručena jejich šance na přežití. Tato péče zahrnuje především zálivku během suchých letních dnů. Poté by měly být nové stromy opatřeny výchovným řezem, který jim zajistí zdravý růst a přinese zdravé plody.

Dále je nezbytnou součástí následné péče sekání travnatých ploch. Sečení je rozděleno do dvou kategorií. V první řadě se musí po celou vegetační dobu sekat hlavní cesty, aby byly sady přístupné návštěvníkům. Ve druhé fázi je nutné celou plochu posekat na konci vegetačního období (srpen-září), aby neměly šanci vyrůst nálety.

Nakonec by mělo docházet k zastřižení živého plotu podél sportoviště pouze jednou ročně, aby byl zachován přirozený charakter zelené bariéry. To však bude nutné až od druhého roku od výsadby.

7. INSPIRACE

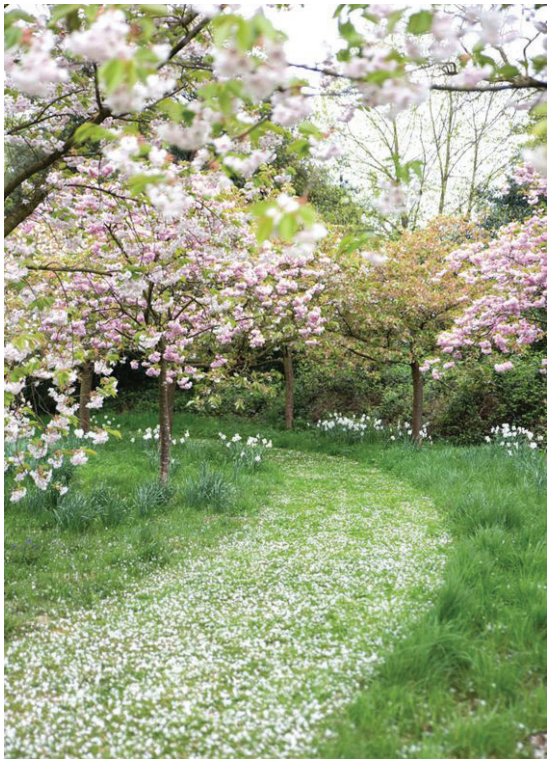

(© Pinterest)

(© Pinterest)

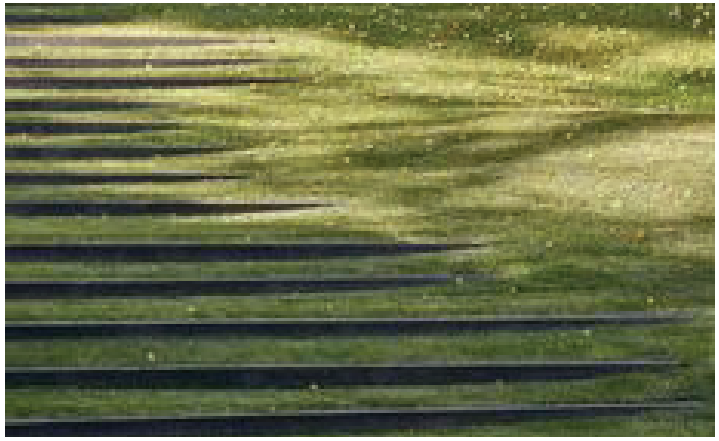

8. SEZNAM PŘÍLOH

1-ROZPOČET 24

2-HLAVNÍ VÝKRES 26

3-KOORDINAČNÍ VÝKRESY
- **3.1-Dendrologický průzkum** 27
- **3.2-Návrh kácení** 28
- **3.3-Návrh výsadby** 31
- **3.4-Technická infrastruktura** 32

4-MOBILIÁŘ
- **4.1-Altán** 33
- **4.2-Informační panel** 35
- **4.3-Lavička** 40
- **4.4-Odpadkový koš** 42

5-TECHNICKÝ VÝKRES ZATRAVNĚNÝCH SCHODŮ PRO VENKOVNÍ GALERII 43

PŘÍLOHY

OBNOVA SVATOHORSKÝCH SADŮ V PŘÍBRAMI - ROZPOČET

	Činnost	Jednotka	Počet ks	Cena za jednotku v Kč	Cena celkem v Kč	Příspěvek od spoluinvestorů	Výše příspěvku v Kč
	KÁCENÍ						
1	1938/3 - Město Příbram	ks	13	/	**33 700**	**Spolek Svatohorské sady Příbram, z.s.**	**33 700**
2	1939/1, 1939/2 - Římskokatolická farnost u kostela Nanebevzetí Panny Marie Příbram - Svatá Hora	ks	99	/	**143 450**	**Spolek Svatohorské sady Příbram, z.s.**	**143 450**
3	1933/1, 1934/1 - Město Příbram	ks	16	/	54 250		
4	1483/1, 1481/1 - Město Příbram	ks	25	/	33 200		
				CELKEM ZA KÁCENÍ	**264 600**		
	ODSTRANĚNÍ PAŘEZŮ						
1	1938/3 - Město Příbram	ks	13	/	18 950		
2	1939/1, 1939/2 - Římskokatolická farnost u kostela Nanebevzetí Panny Marie Příbram - Svatá Hora	ks	99	/	146 450		
3	1933/1, 1934/1 - Město Příbram	ks	16	/	35 600		
4	1483/1, 1481/1 - Město Příbram	ks	25	/	53 900		
				CELKEM ZA ODSTRANĚNÍ PAŘEZŮ	**254 900**		
	ODBORNÝ PROŘEZ OVOCNÝCH STROMŮ						
1	1938/3 - Město Příbram	ks	2	800	1 600		
2	1939/1, 1939/2 - Římskokatolická farnost u kostela Nanebevzetí Panny	ks	108	800	**86 400**	**Spolek Svatohorské sady Příbram, z.s.**	**86 400**
3	1933/1, 1934/1 - Město Příbram	ks	12	800	9 600		
4	1483/1, 1481/1 - Město Příbram	ks	30	800	24 000		
				TOTAL ODBORNÝ PROŘEZ OVOCNÝCH STROMŮ	**121 600**		
	PŘESAZENÍ						
1	1483/1, 1481/1 - Město Příbram - Tillia cordata (strom č. 159)	ks	1	500	500		
				CELKEM ZA PŘESAZENÍ	**500**		
	ODSTRANĚNÍ NÁLETOVÉHO POROSTU						
1	Odstranění náletového porostu (pozemek farnosti)	m^2	5 533	52	**287 726**	**Spolek Svatohorské sady Příbram, z.s.**	**287 726**
2	Odstranění náletového porostu (pozemek města)	m^2	668	52	**34 736**	**Spolek Svatohorské sady Příbram, z.s.**	**34 736**
3	Štěpkování do průměru 55 cm	h	40	3 500	**140 000**	**Město Příbram**	**140 000**
				CELKEM ZA ODSTRANĚNÍ NÁLETOVÉHO POROSTU	**462 462**		
	NÁKUP VEGETACE						
1	Třešňové stromy / prostokořenný vysokokmen min 150 cm	ks	84	800	67 200		
2	Ovocné stromy (mix) / prostokořenný vysokokmen min 150 cm						
	Meruňka - odolnější mrazu (7)						
	Slivoň (staré odrůdy) (7)						
	Jabloň (staré odrůdy) (44)						
	Hrušně (staré odrůdy) (25)						
	Ořešák (2)						
	Moruše černá (8)						
	Višeň (staré odrůdy) (8)	ks	101	800	80 800		
3	Ovocné keře 100-150 cm						
	Líska velkoplodá (7)						
	Bez Černy (5)						
	Slivoň mirabelka (6)	ks	18	550	9 900		
4	Castanea sativa 200-250 cm	ks	1	1 790	1 790		
5	Fagus sylvatica 'Atropunicea' (Kontejner o objemu 20 litrů - velikost 2-2,5 metru)	ks	1	2 110	2 110		
6	Živý plot (mix) (2 řady na každý půl metr) QP 60 20-40cm						
	Carpinus betulus (101)						
	Crataegus monogyna (101)						
	Prunus spinosa (101)						
	Prunus padus (101)						
	Acer campestre (100)						
	Ligustrum vulgare (100)	m	151				
		ks	604	40	24 160		
				CELKEM ZA NÁKUP VEGETACE	**185 960**		
	PLOŠINY PRO VENKOVNÍ GALERII 8 ks						
1	Žulový krajník KS1 (18x20x30-70 cm)	bm	13	907	11 791		
2	Suchý beton	m^3	0,64	1 650	1 056		
3	Instalace	h	11	250	2 750		
				cena za jeden	**15 597**		
				CELKEM ZA VYTVOŘENÍ PLOŠIN PRO VENKOVNÍ GALERII	**124 776**		
	VÝSADBA						
1	Hloubení jamek	ks	205	150	30 750		
2	Výsadba stromů bez balu do předem vyhloubené jamky se zalitím ve svahu přes 1:2 do 1:1 bez výměny obandážování příčky v kontaktu s kmenem půdy vč. montáže 2 kůlů, spojovacího materiálu	ks	205	250	51 250		
3	Kotvící kůly (2 ks/strom, délka 2,5 m)	ks	374	30	11 220		
4	Hnojení vícesložkovým tabletovým hnojivem (3 ks/strom, vč. materiálu), použití hydroabsorbentu (200 g, vč. materiálu)	ks	205	20	4 100		
5	Zhotovení závlahové mísy	ks	205	90	18 450		
6	Mulčování závlahové mísy štěpkou ve vrstvě 8 cm	ks	205	70,5	14 453		
7	Nátěr kmene barvou k tomu určenou	ks	205	15	3 075		
8	Zřízení individuální ochrany stromů drátěným pletivem	ks	205	15	3 075		
9	Svařované pletivo pozinkované (v. 150 cm, 1500 mm, 1,5 m/strom)	ks	205	75	15 375		
10	Živý plot	h	24	350	8 400		
11	Plošná úprava terénu - hrubé modelace/ nerovnosti 100 až 200 mm 40 % pozemky farnosti	m^2	5 533	35	193 655		
12	Výsev trávníku včetně semene 40 % pozemky farnosti	m^2	5 533	25	**138 325**	**Spolek Svatohorské sady Příbram, z.s.**	**100 000**
				CELKEM ZA VÝSADBU	**492 128**		
	ROZVOJOVÁ PÉČE PRO OBDOBÍ 3 LET						
	NÁSLEDNÁ PÉČE v 1. roce po výsadbě						
1	Zálivka výsadeb stromů vč. vody a dovozu vody (50 l/ks), odplevelení závlahové mísy		187				
	opakování 5x	ks	935	50	46 750		

2	Zálivka výsadeb keřů vč. vody a dovozu vody (30 l/ks), odplevelení výsadeb		19					
	opakování 5x	ks	95	30	2 850			
	Zálivka výsadeb živé plotu vč. vody a dovozu vody (30 l/m), odplevelení výsadeb		151					
	opakování 3x	m	453	30	13 590			
3	Kontrola a oprava úvazků, kotvení a ochrany sazenic	ks	187	5	935			
	Řez stromů ovocných vč. likvidace vzniké biomasy	ks	187	150	28 050			
4	Sekání travnatých cest (1m šířka) / každý druhy týden (12 x)					**Římskokatolická farnost u kostela Nanebevzetí Panny Marie Příbram (50 %)**		
		m^2	1864 22 368	2	**44 736**	**Město Příbram (50%)**		**44 736**
5	Celoplošné sekání trávy 1 x rok					**Římskokatolická farnost u kostela Nanebevzetí Panny Marie Příbram (50 %)**		
		m^2	farnost 14000 Město 14000 TOTAL 28000	5	**140 000**	**Město Příbram (50%)**		**140 000**

276 911

	NÁSLEDNÁ PÉČE v 2. roce po výsadbě							
1	Zálivka výsadeb stromů vč. vody a dovozu vody (50 l/ks), odplevelení závlahové mísy		187					
	opakování 5x	ks	935	50	46 750			
2	Zálivka výsadeb keřů vč. vody a dovozu vody (30 l/ks), odplevelení výsadeb		19					
	opakování 5x	ks	95	30	2 850			
	Zálivka výsadeb živé plotu vč. vody a dovozu vody (30 l/m), odplevelení výsadeb		151					
	opakování 3x	m	453	30	13 590			
3	Kontrola a oprava úvazků, kotvení a ochrany sazenic	ks	187	5	935			
	Řez stromů ovocných vč. likvidace vzniké biomasy	ks	187	150	28 050			
4	Sekání travnatých cest (1m šířka) / každý druhý týden (12 x)					**Římskokatolická farnost u kostela Nanebevzetí Panny Marie Příbram (50%)**		
		m^2	1864 22 368	2	**44 736**	**Město Příbram (50%)**		**44 736**
5	Stříhání živého plotu s úklidem 1x rok (2 strany) počínaje 2. rokem	m^2	604	30	18 120			
6	Celoplošné sekání trávy 1 x rok					**Římskokatolická farnost u kostela Nanebevzetí Panny Marie Příbram (50%)**		
		m^2	farnost 14000 Město 14000 TOTAL 28000	5	**140 000**	**Město Příbram (50%)**		**140 000**

295 031

	NÁSLEDNÁ PÉČE v 3. roce po výsadbě							
1	Zálivka výsadeb stromů vč. vody a dovozu vody (50 l/ks), odplevelení závlahové mísy		187					
	opakování 5x	ks	935	50	46 750			
2	Zálivka výsadeb keřů vč. vody a dovozu vody (30 l/ks), odplevelení výsadeb		19					
	opakování 5x	ks	95	30	2 850			
	Zálivka výsadeb živé plotu vč. vody a dovozu vody (30 l/m), odplevelení výsadeb		151					
	opakování 3x	m	453	30	13 590			
3	Kontrola a oprava úvazků, kotvení a ochrany sazenic	ks	187	5	935			
	Řez stromů ovocných vč. likvidace vzniké biomasy	ks	187	150	28 050			
4	Sekání travnatých cest (1m šířka) / každý druhý týden (12 x)					**Římskokatolická farnost u kostela Nanebevzetí Panny Marie Příbram (50%)**		
		m^2	1864 22 368	2	**44 736**	**Město Příbram (50%)**		**44 736**
5	Stříhání živého plotu s úklidem 1x rok (2 strany) počínaje 2. rokem	m^2	604	30	18 120			
6	Celoplošné sekání trávy 1 x rok					**Římskokatolická farnost u kostela Nanebevzetí Panny Marie Příbram (50%)**		
		m^2	farnost 14000 Město 14000 TOTAL 28000	5	**140 000**	**Město Příbram (50%)**		**140 000**

295 031

CELKEM ZA ROZVOJOVOU PÉČI NA OBDOBÍ 3 LET **866 973**

	MOBILIÁŘ						
1	Lavička	ks	2	24023	48 046		
2	Informační panel malý	ks	3	9602	28 806		
3	Zpracování grafiky	ks	1	4000	4 000		
4	Výroba polepu	ks	3	1500	4 500		
5	Altán	ks	1	750000	**750 000**	**Město Příbram**	**750 000**
6	Odpadkový koš	ks	2	21175	42 350		
7	Montáž a osazení koše	ks	2	1226	2 452		

CELKEM ZA MOBILIÁŘ **880 154**

CELKOVÁ ČÁSTKA ZA VŠECHNY INVESTORY	**3 654 053**
CELKOVÁ ČÁSTKA FINANCOVANÁ SPOLUINVESTORY	**-2 130 220**
ŽÁDOST O FINANCOVÁNÍ OD SPOLEČNOSTI BILLA spol. s r. o.	**1 523 833**

LEGENDA SPOLUINVESTORY

- **Spolek Svatohorské sady Příbram, z.s.**
- **Město Příbram**
- **Římskokatolická farnost u kostela Nanebevzetí Panny Marie Příbram (50%)Město Příbram (50%)**

SOUVISEJÍCÍ PROJEKTY - INVESTOR MĚSTO PŘÍBRAM

1	Rekonstrukce ul. Na Leštině - I. etapa (výměna vodovodu, splaškové a dešťové kanalizace, opravy povrchů komunikace, parkovací stání, zřízení autobusové zastávky a chodníku pro pěší, výměna VO, polozapuštěné kontejnery).	**17 500 000 (bez DPH)**
2	Rekonstrukce autobusové točny v ulici Balbínova	**2 700 000 (bez DPH)**

HLAVNÍ VÝKRES
I. etapa obnovy svatohorských sadů - vstup do areálu

Navrhl krajinářský architekt
Wouter Verleure MSc.

Listopad 2021

1/500

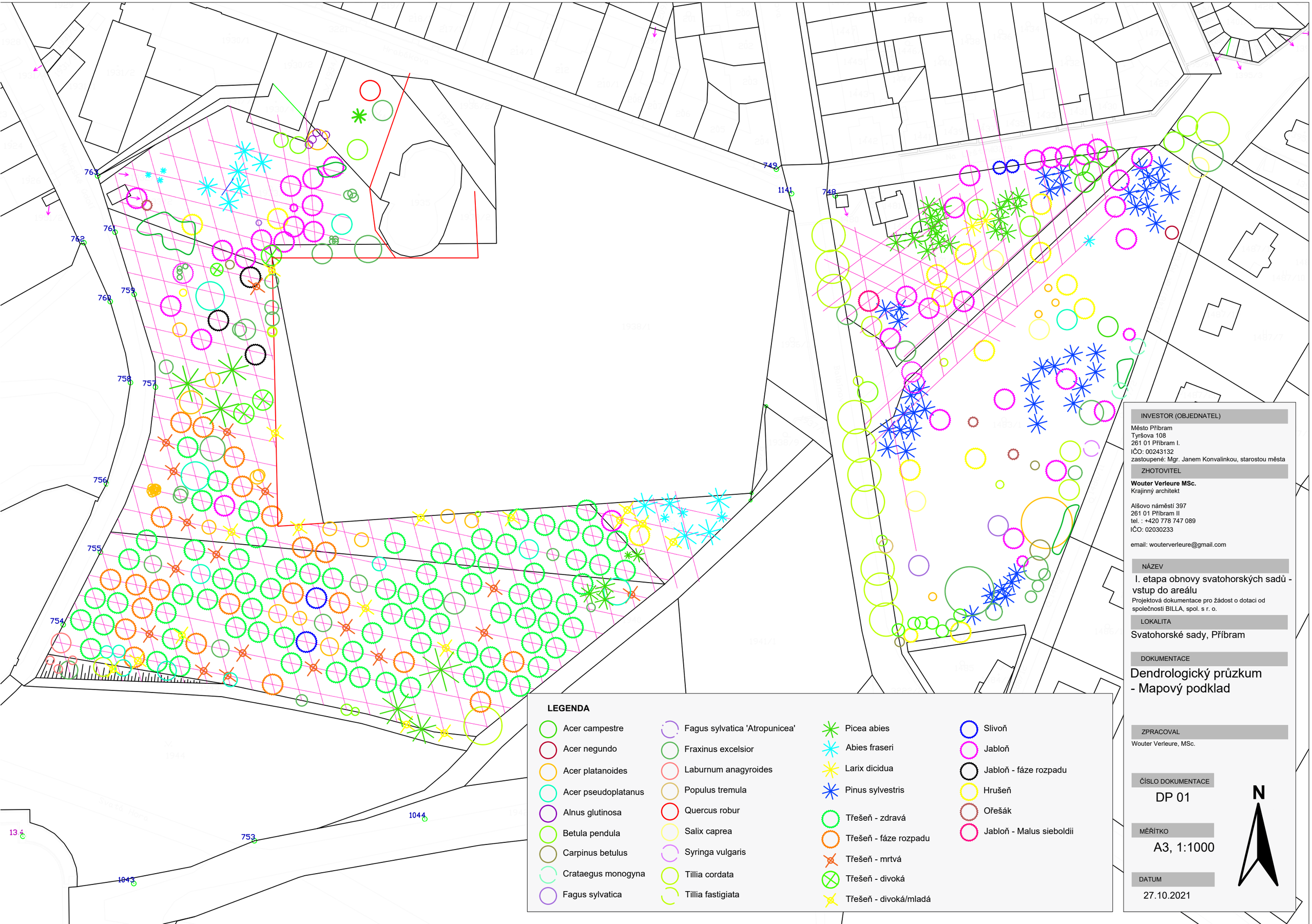
763
762
761
760
759
758
757
756
755
754
753
749
748
1141
1044
1043
LEGENDA
Acer campestre
Acer negundo
Acer platanoides
Acer pseudoplatanus
Alnus glutinosa
Betula pendula
Carpinus betulus
Crataegus monogyna
Fagus sylvatica
Fagus sylvatica 'Atropunicea'
Fraxinus excelsior
Laburnum anagyroides
Populus tremula
Quercus robur
Salix caprea
Syringa vulgaris
Tillia cordata
Tillia fastigiata
Picea abies
Abies fraseri
Larix dicidua
Pinus sylvestris
Třešeň - zdravá
Třešeň - fáze rozpadu
Třešeň - mrtvá
Třešeň - divoká
Třešeň - divoká/mladá
Slivoň
Jabloň
Jabloň - fáze rozpadu
Hrušeň
Ořešák
Jabloň - Malus sieboldii
INVESTOR (OBJEDNATEL)
Město Příbram
Tyršova 108
261 01 Příbram I.
IČO: 00243132
zastoupené: Mgr. Janem Konvalinkou, starostou města
ZHOTOVITEL
Wouter Verleure MSc.
Krajinný architekt
Alšovo náměstí 397
261 01 Příbram II
tel. : +420 778 747 089
IČO: 02030233
email: wouterverleure@gmail.com
NÁZEV
I. etapa obnovy svatohorských sadů - vstup do areálu
Projektová dokumentace pro žádost o dotaci od společnosti BILLA, spol. s r. o.
LOKALITA
Svatohorské sady, Příbram
DOKUMENTACE
Dendrologický průzkum - Mapový podklad
ZPRACOVAL
Wouter Verleure, MSc.
ČÍSLO DOKUMENTACE
DP 01
MĚŘÍTKO
A3, 1:1000
DATUM
27.10.2021
N

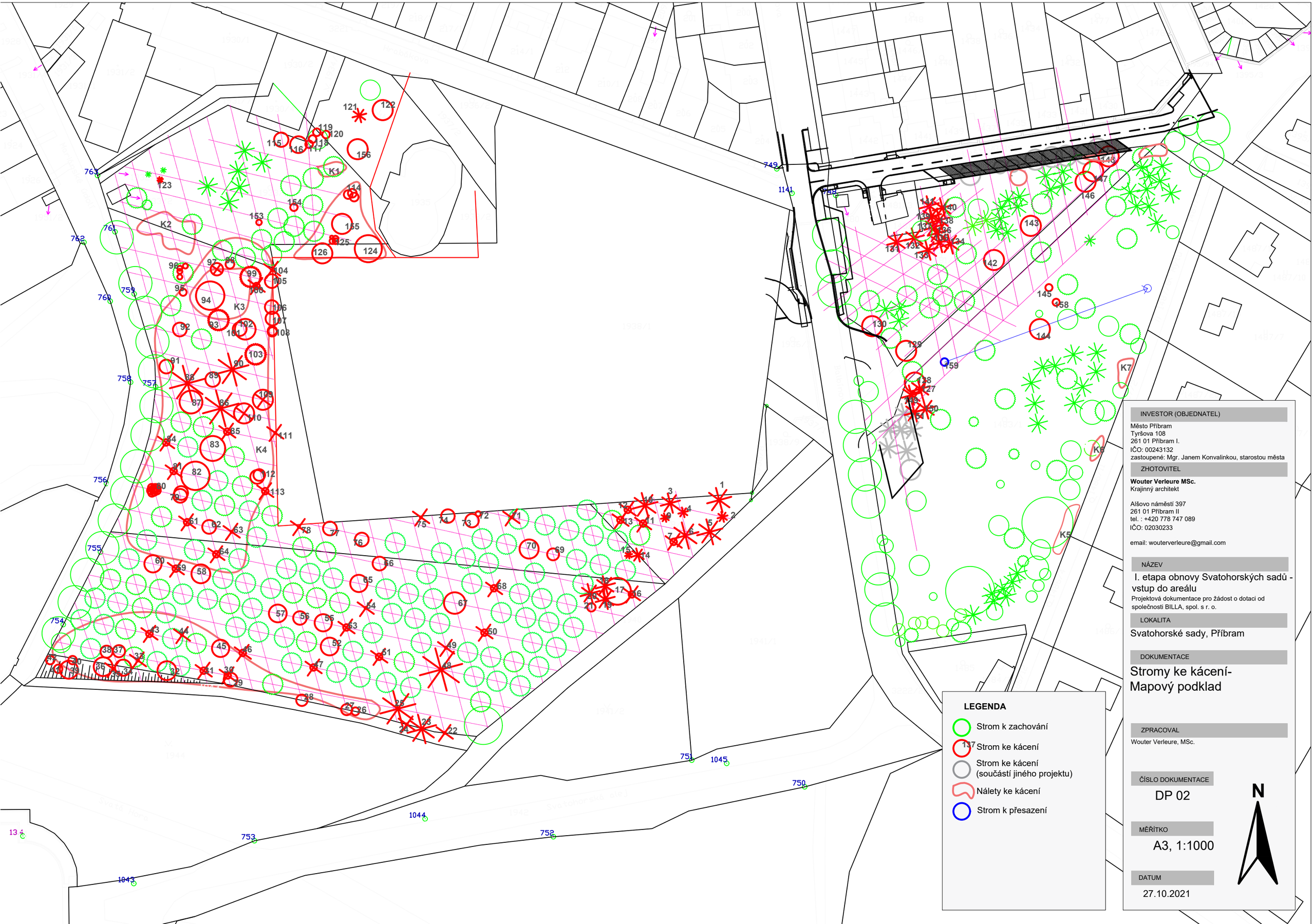

INVESTOR (OBJEDNATEL)

Město Příbram
Tyršova 108
261 01 Příbram I.
IČO: 00243132
zastoupené: Mgr. Janem Konvalinkou, starostou města

ZHOTOVITEL

Wouter Verleure MSc.
Krajinný architekt

Alšovo náměstí 397
261 01 Příbram II
tel. : +420 778 747 089
IČO: 02030233

email: wouterverleure@gmail.com

NÁZEV

I. etapa obnovy Svatohorských sadů - vstup do areálu

Projektová dokumentace pro žádost o dotaci od společnosti BILLA, spol. s r. o.

LOKALITA

Svatohorské sady, Příbram

DOKUMENTACE

Stromy ke kácení-
Mapový podklad

ZPRACOVAL

Wouter Verleure, MSc.

ČÍSLO DOKUMENTACE

DP 02

MĚŘÍTKO

A3, 1:1000

DATUM

27.10.2021

OBNOVA SVATOHORSKÝCH SADŮ V PŘÍBRAMI - SEZNAM STROMY KE KÁCENÍ					
kataster číslo / majitel	**Číslo**	**Drůh (CZ)**	**Drůh (Lat.)**	**průměr (cm)**	**obvod (cm)**
1938/3	**1**	Jedl	Abies fraseri	48	150
Město Příbram	**2**	Jedl	Abies fraseri	17	53
	3	Jedl	Abies fraseri	38	120
	4	Jedl	Abies fraseri	22	69
	5	Jedl	Abies fraseri	46	146
	6	Jedl	Abies fraseri	46	145
	7	Třešeň ptačí	Prunus avium	10	32
	9	Jedl	Abies fraseri	12	38
	10	Jedl	Abies fraseri	46	146
	11	Třešeň ptačí	Prunus avium	13	40
	12	Třešeň ptačí	Prunus avium	14	44
	13	Třešeň ptačí	Prunus avium	13	40
	14	Smrk	Picea abies	22	70
1939/1, 1939/2	**15**	Smrk	Picea abies	13	40
Římskokatolická farnost u kostela Nanebevzetí Panny Marie Příbram - Svatá Hora	**16**	Odumřelý ovocný strom	/	30	
	17	Javor klen	Acer pseudoplatanus	49	154
	18	Smrk	Picea abies	41	130
	19	Smrk	Picea abies	34	106
	20	Smrk	Picea abies	38	120
	21	Jasan ztepilý	Fraxinus excelsior	21	65
	22	Třešeň ptačí	Prunus avium	28	88
	23	Smrk	Picea abies	39	123
	24	Třešeň ptačí	Prunus avium	12	38
	25	Smrk	Picea abies	49	154
	26	Javor mléč	Acer platanoides	16	49
	27	Javor mléč	Acer platanoides	25	78
	28	Jasan ztepilý	Fraxinus excelsior	17	53
	29	Javor mléč	Acer platanoides	16	49
	30	Odumřelý ovocný strom	/	30	
	31	Odumřelý ovocný strom	/	30	
	32	Javor mléč	Acer platanoides	30	94
	33	Třešeň ptačí	Prunus avium	12	38
	34	Javor mléč	Acer platanoides	22	68
	35	Třešeň ptačí	Prunus avium	26	82
	36	Lípa	Tillia cordata	21	67
	37	Javor mléč	Acer platanoides	18	58
	38	Javor mléč	Acer platanoides	12	38
	39	Jasan ztepilý	Fraxinus excelsior	25	79
	40	Štědřenec odvislý	Laburnum watereri	25	80
	41	Štědřenec odvislý	Laburnum watereri	25	80
	42	Štědřenec odvislý	Laburnum watereri	25	80
	43	Odumřelý ovocný strom	/	30	
	44	Třešeň ptačí	Prunus avium	16	50
	45	Jasan ztepilý	Fraxinus excelsior	23	72
	46	Odumřelý ovocný strom	/	30	
	47	Odumřelý ovocný strom	/	30	
	48	Smrk	Picea abies	65	203
	49	Třešeň ptačí	Prunus avium	13	40
	50	Odumřelý ovocný strom	/	30	
	51	Odumřelý ovocný strom	/	30	
	52	Javor mléč	Acer platanoides	22	68
	53	Odumřelý ovocný strom	/	30	
	54	Třešeň ptačí	Prunus avium	3	10
	55	Jasan ztepilý	Fraxinus excelsior	21	67
	56	Javor mléč	Acer platanoides	16	51
	57	Javor mléč	Acer platanoides	25	80
	58	Javor klen	Acer pseudoplatanus	16	51
	59	Odumřelý ovocný strom	/	30	
	60	Jasan ztepilý	Fraxinus excelsior	23	73
	61	Odumřelý ovocný strom	/	30	
	62	Javor mléč	Acer platanoides	20	62
	63	Třešeň ptačí	Prunus avium	3	10
	64	Odumřelý ovocný strom	/	30	
	65	Jasan ztepilý	Fraxinus excelsior	19	61
	66	Javor klen	Acer pseudoplatanus	13	40
	67	Jasan ztepilý	Fraxinus excelsior	15	48
	68	Odumřelý ovocný strom	/	30	
	69	Jasan ztepilý	Fraxinus excelsior	19	60
	70	Javor klen	Acer pseudoplatanus	46	144
	71	Třešeň ptačí	Prunus avium	17	52
	72	Bříza	Betula pendula	10	30
	73	Javor mléč	Acer platanoides	19	61
	74	Javor mléč	Acer platanoides	17	53
	75	Třešeň ptačí	Prunus avium	15	47
	76	Javor mléč	Acer platanoides	17	53
	77	Javor klen	Acer pseudoplatanus	16	50
	78	Třešeň ptačí	Prunus avium	19	60
	79	Jasan ztepilý	Fraxinus excelsior	15	2x48
	80	Javor mléč	Acer platanoides	15	15x48
	81	Odumřelý ovocný strom	/	30	
	82	Javor klen	Acer pseudoplatanus	39	124
	83	Jasan ztepilý	Fraxinus excelsior	40	125
	84	Odumřelý ovocný strom	/	30	
	85	Odumřelý ovocný strom	/	30	

	86	Smrk	Picea abies	75	235
	87	Javor mléč	Acer platanoides	35	111
	88	Smrk	Picea abies	61	192
	89	Javor mléč	Acer platanoides	17	53
	90	Smrk	Picea abies	70	220
	91	Jasan ztepilý	Fraxinus excelsior	15	47
	92	Javor mléč	Acer platanoides	19	59
	93	Jabloň ve velmi špatném stavu	Malus	20	
	94	Javor klen	Acer pseudoplatanus	40	125
	95	Modřín	Larix dicidua	14	43
	96	Jasan ztepilý	Fraxinus excelsior	4x6	4x20
	97	Třešeň ptačí (velký)	Prunus avium	16	50
	98	Habr obecný	Carpinus betulus	11	34
	99	Jabloň ve velmi špatném stavu	Malus	20	
	100	Odumřelý ovocný strom	/	30	
	101	Jasan ztepilý	Fraxinus excelsior	25	80
	102	Jasan ztepilý	Fraxinus excelsior	33	104
	103	Jabloň ve velmi špatném stavu	Malus	20	
	104	Třešeň ptačí	Prunus avium	14	45
	105	Jasan ztepilý	Fraxinus excelsior	20	62
	106	Jasan ztepilý	Fraxinus excelsior	18	58
	107	Jasan ztepilý	Fraxinus excelsior	26	81
	108	Lípa	Tillia cordata	15 and 12	50/40
	109	Třešeň ptačí (velký)	Prunus avium	34 and 19 and 25	107/60/80
	110	Třešeň ptačí (velký)	Prunus avium	31 and 25	100/80
	111	Třešeň ptačí	Prunus avium	23	72
	112	Javor mléč	Acer platanoides	19 and 15	60/50
	113	Odumřelý ovocný strom	/	30	
1933/1, 1934/1	**114**	Jasan ztepilý	Fraxinus excelsior	39 and 28 and 28	123/90/90
Město Příbram	**115**	Bříza	Betula pendula	25	80
	116	Bříza	Betula pendula	18	58
	117	Olše	Alnus glutinosa	19	60
	118	Olše	Alnus glutinosa	13	40
	119	Olše	Alnus glutinosa	13	40
	120	Olše	Alnus glutinosa	13	40
	121	smrk	Picea	38	120
	122	Jasan ztepilý	Fraxinus excelsior	40	125
	123	jedl	Abies	5	15
	124	Jasan ztepilý	Fraxinus excelsior	25	80
	125	Jasan ztepilý	Fraxinus excelsior	3 x 35 and 25	3x110 / 80
	126	Jasan ztepilý	Fraxinus excelsior	18	56
	153	Buk lesní 'Atropunicea'	Fagus sylvatica 'Atropunicea'	5	15
	154	Odumřelý ovocný strom	/	8	25
	155	Javor klen	Acer pseudoplatanus	19	60
	156	Bříza	Betula pendula	2 x 38	2x120
1483/1, 1481/1	**127**	Borovice lesní	Pinus sylvestris	37	115
Město Příbram	**128**	Jabloň	Malus	2 x 10 and 16	2x30 / 50
	129	Jasan ztepilý	Fraxinus excelsior	37 and 24	117/75
	130	Lípa	Tillia cordata	2 x 23 and 25	2x70 / 80
	131	Smrk	Picea abies	19	59
	132	Smrk	Picea abies	25	80
	133	Smrk	Picea abies	25	80
	134	Smrk	Picea abies	25	80
	135	Smrk	Picea abies	25	80
	136	Smrk	Picea abies	17	52
	137	Smrk	Picea abies	24	75
	138	Smrk	Picea abies	25	80
	139	Smrk	Picea abies	25	80
	140	Smrk	Picea abies	19	60
	141	Smrk	Picea abies	25	80
	142	Vrba jíva	Salix caprea	4 x24	4x75
	143	Bříza	Betula pendula	30	95
	144	Vrba jíva	Salix caprea	4 x 16	4x50
	145	Javor mléč	Acer platanoides	8	25
	146	Javor babyka	Acer campestre	2 x17	2x53
	147	Javor babyka	Acer campestre	5 x 17	5x53
	148	Javor babyka	Acer campestre	25	80
	149	Borovice lesní	Pinus sylvestris	37	115
	150	Borovice lesní	Pinus sylvestris	33	105
	151	Borovice lesní	Pinus sylvestris	32	101
	158	Javor mléč	Acer platanoides	10	30
	159	**Lípa**	**Tillia cordata**		**přesadit**

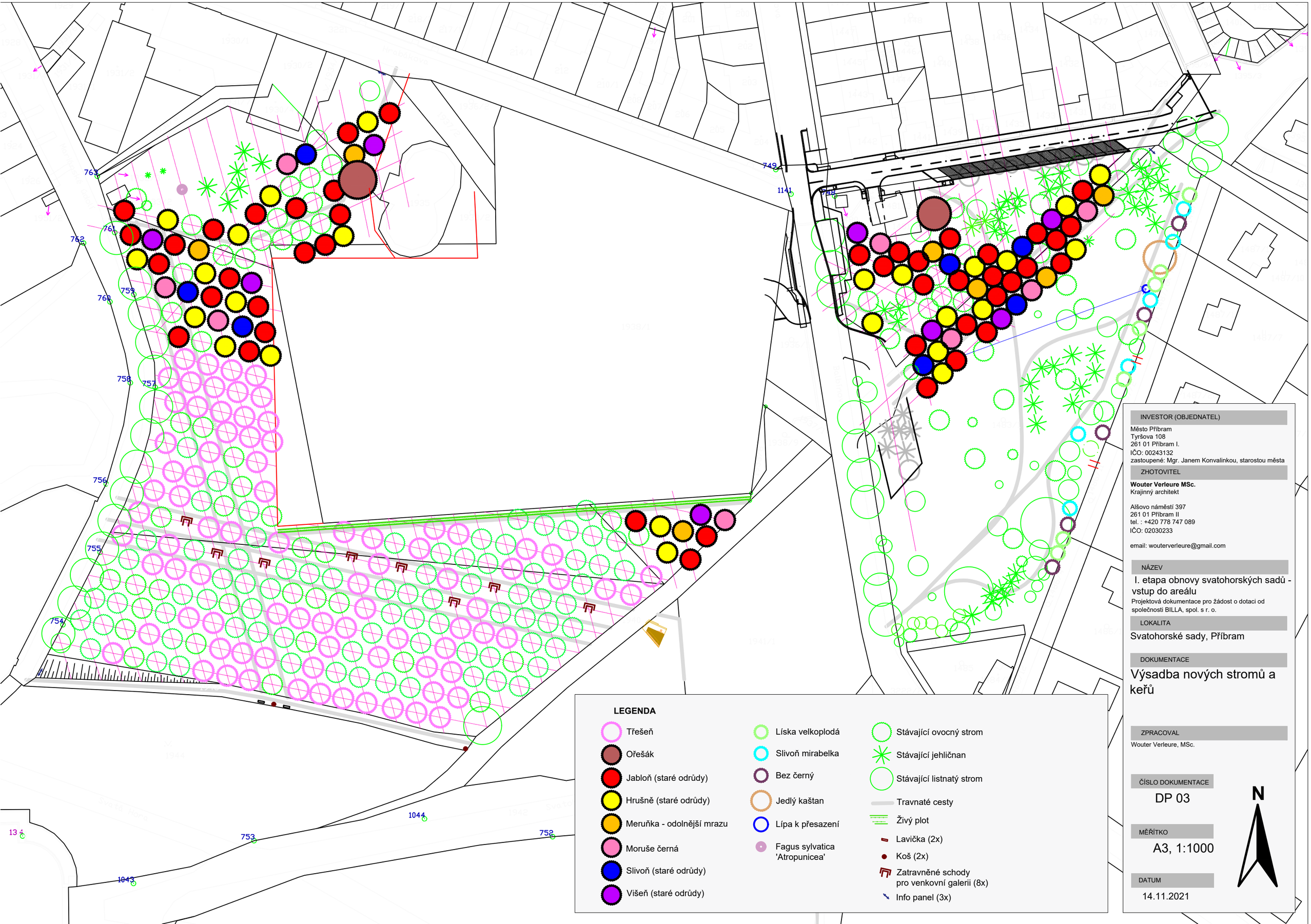
763
762
761
760
759
758
757
756
755
754
753
752
749
1141
1142
1044
1043
LEGENDA
Třešeň
Ořešák
Jabloň (staré odrůdy)
Hrušně (staré odrůdy)
Meruňka - odolnější mrazu
Moruše černá
Slivoň (staré odrůdy)
Višeň (staré odrůdy)
Líska velkoplodá
Slivoň mirabelka
Bez černý
Jedlý kaštan
Lípa k přesazení
Fagus sylvatica 'Atropunicea'
Stávající ovocný strom
Stávající jehličnan
Stávající listnatý strom
Travnaté cesty
Živý plot
Lavička (2x)
Koš (2x)
Zatravněné schody pro venkovní galerii (8x)
Info panel (3x)
INVESTOR (OBJEDNATEL)
Město Příbram
Tyršova 108
261 01 Příbram I.
IČO: 00243132
zastoupené: Mgr. Janem Konvalinkou, starostou města
ZHOTOVITEL
Wouter Verleure MSc.
Krajinný architekt
Alšovo náměstí 397
261 01 Příbram II
tel. : +420 778 747 089
IČO: 02030233
email: wouterverleure@gmail.com
NÁZEV
I. etapa obnovy svatohorských sadů - vstup do areálu
Projektová dokumentace pro žádost o dotaci od společnosti BILLA, spol. s r. o.
LOKALITA
Svatohorské sady, Příbram
DOKUMENTACE
Výsadba nových stromů a keřů
ZPRACOVAL
Wouter Verleure, MSc.
ČÍSLO DOKUMENTACE
DP 03
MĚŘÍTKO
A3, 1:1000
DATUM
14.11.2021
N

Rekonstrukce ul. Na Leštině

Rekonstrukce - BUS zastávka v ul. Balbínova

Nový altán

LEGENDA

- Nadzemní telekomunikační kabel
- NN_VN elektřina - ochranné pásmo
- NN_VN elektřina - ochranné pásmo
- Nová výsadba
- Stávající výsadba
- Orientační zákres plotu

INVESTOR (OBJEDNATEL)

Město Příbram
Tyršova 108
261 01 Příbram I.
IČO: 00243132
zastoupené: Mgr. Janem Konvalinkou, starostou města

ZHOTOVITEL

Wouter Verleure MSc.
Krajinný architekt

Alšovo náměstí 397
261 01 Příbram II
tel. : +420 778 747 089
IČO: 02030233

email: wouterverleure@gmail.com

NÁZEV

I. etapa obnovy svatohorských sadů - vstup do areálu

Projektová dokumentace pro žádost o dotaci od společnosti BILLA, spol. s r. o.

LOKALITA

Svatohorské sady, Příbram

DOKUMENTACE

Technická infrastruktura

ZPRACOVAL

Wouter Verleure, MSc.

ČÍSLO DOKUMENTACE

DP 04

MĚŘÍTKO

A3, 1:1000

DATUM

14.11.2021

N

REVITALIZACE SVATOHORSKÝCH SADŮ - INFORMAČNÍ ALTÁN

název akce:	investor:	obsah výkresu:	zpracoval:	datum:	číslo výkresu:
REVITALIZACE SVATOHORSKÝCH SADŮ	Město Příbram, Tyršova 108, Příbram I	INFORMAČNÍ ALTÁN	Ing. arch. Jaroslav Malý, OIRM	15. 11. 2021	001

REVITALIZACE SVATOHORSKÝCH SADŮ - INFORMAČNÍ ALTÁN

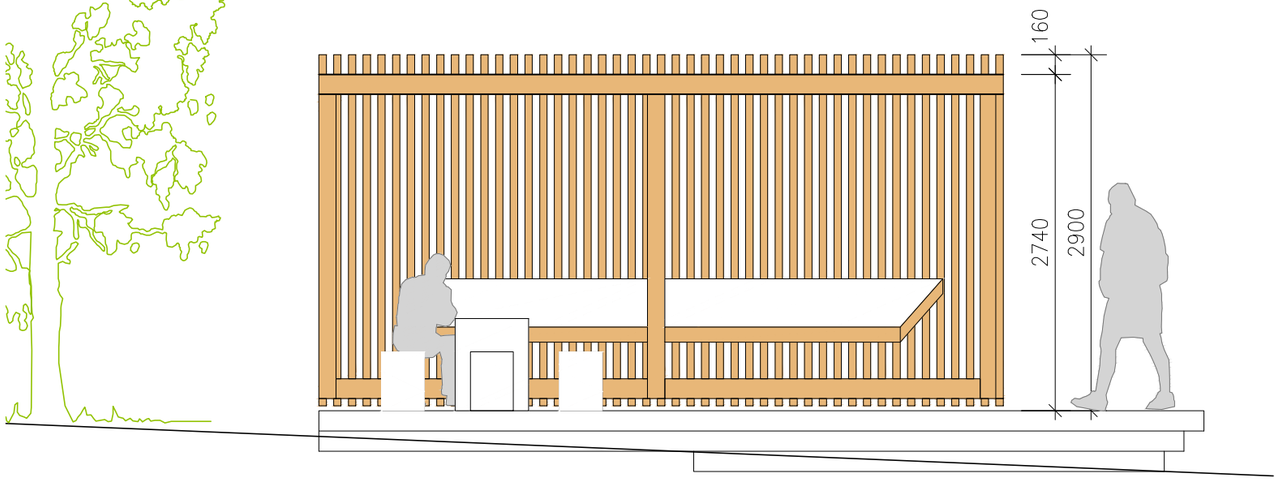

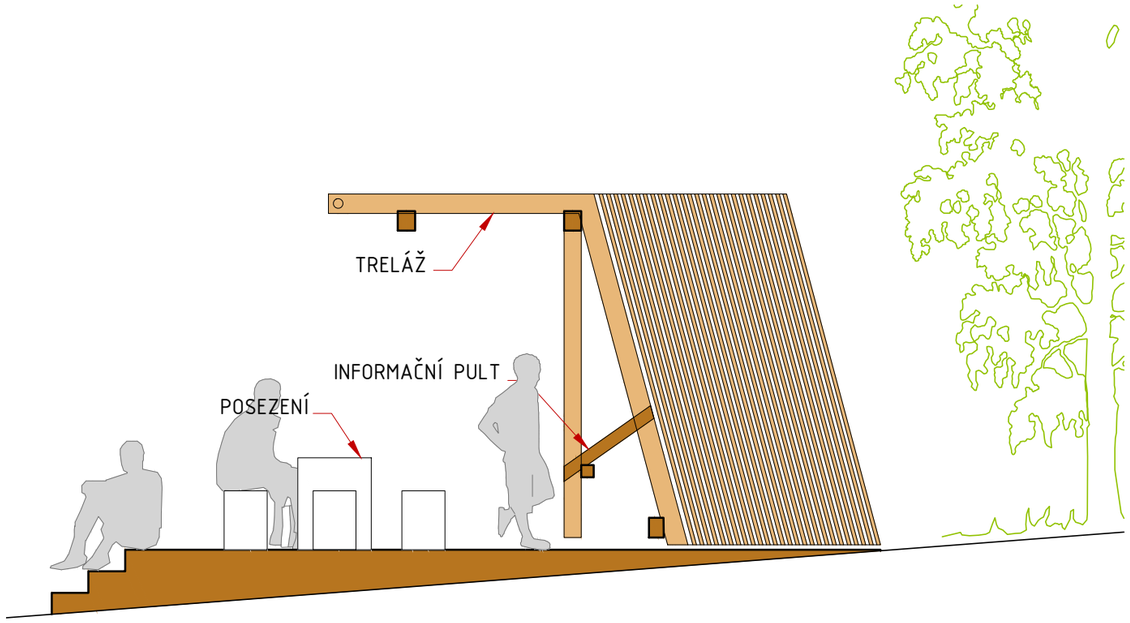

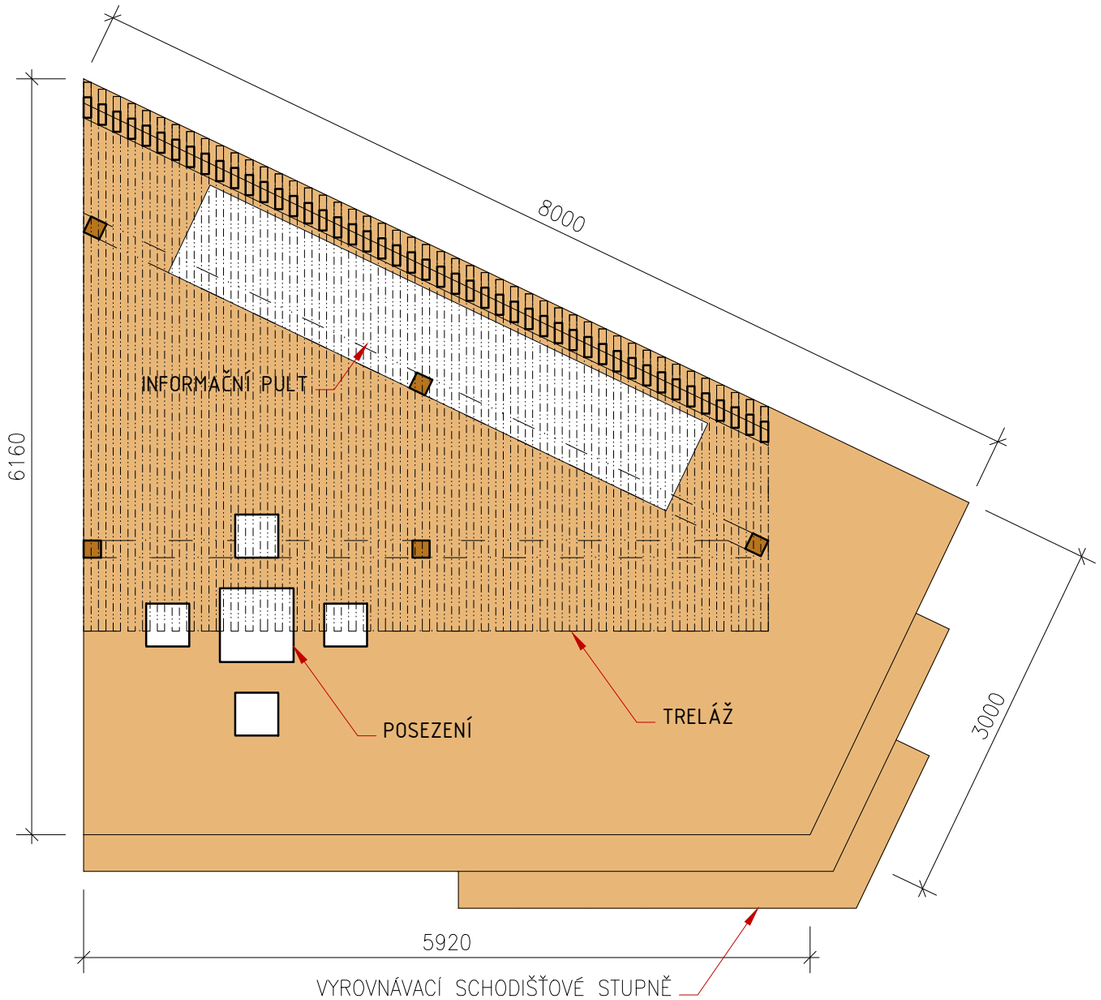

LEGENDA - INFORMAČNÍ ALTÁN

JEDNÁ SE O PRVEK INTERPRETAČNÍHO PLÁNU MĚSTA PŘÍBRAMI. JE SITUOVÁN U ZÁCHYTNÉHO PARKOVIŠTĚ V ULICI BALBÍNOVA, KTERÉ JE ZASTÁVKOU VĚTŠINY TURISTŮ MÍŘÍCÍCH NA POUTNÍ MÍSTO SVATÁ HORA. ALTÁN MÁ PRIMÁRNĚ SLOUŽIT PRO UMÍSTĚNÍ TEXTOVÝCH A OBRAZOVÝCH INFORMACÍ SPOJENÝCH S PŘÍBRAMÍ A PŘEDEVŠÍM SE SVATOU HOROU. ROVNĚŽ POSLOUŽÍ KE KRÁTKODOBÉMU POSEZENÍ POUTNÍKŮ
ALTÁN JE NAVRŽEN STRIKTNĚ Z PŘÍRODNÍHO MATERIÁLU - DŘEVA, KTERÉ UMÍ PŘIROZENĚ STÁRNOUT A DOKÁŽE HARMONICKY DOPLNIT MÍSTNÍ GENIUS LOCI.

MATERIÁL:
- VYROBENO ZE DŘEVA SIBIŘSKÉHO MODŘÍNU
- TERASOVÁ PRKNA - SIBIŘSKÝ MODŘÍN

- ZÁKLADOVÉ PATKY Z BETONU C20/25,
- VETNUTÉ OCELOVÉ KOTVY

POVRCHOVÁ ÚPRAVA:
- OCELOVÉ PRVKY - ŽÁROVĚ ZINKOVÁNO + KRYCÍ VYPALOVACÍ BARVA - RAL 7016 - ANTRACITOVÁ ŠEDÁ
- DŘEVĚNÉ PRVKY - OSMO UV OCHRANNÝ OLEJ/ EXTRA BEZBARVÝ, ODSTÍN 420 VE ČTYŘECH VRSTVÁCH

název akce:	investor:	obsah výkresu:	zpracoval:	datum:	číslo výkresu:
REVITALIZACE SVATOHORSKÝCH SADŮ	Město Příbram, Tyršova 108, Příbram I	INFORMAČNÍ ALTÁN	Ing. arch. Jaroslav Malý, OIRM	15. 11. 2021	002

MĚSTSTKÉ INFORMAČNÍ NOSIČE – MĚSTO PŘÍBRAM

Základní specifikace: Informační panely budou zhotoveny z ocelových válcovaných profilů rovnoramenných "L". Ocelová nosná konstrukce bude svařovaná, informační panel bude vyroben z OSB desky s oboustranným opláštěním pozinkovaným plechem tl. 0,5 mm

Rozměr velkého nosiče: výška: 2230 mm nad upraveným terénem
šířka: 1170 mm
výška grafického panelu: 1400 mm
šířka grafického panelu: 1000 mm

Rozměr malého nosiče: výška: 1100 mm
šířka: 620 mm
hloubka: 395 mm
výška grafického panelu: 450 mm
šířka grafického panelu: 600 mm

Konstrukce informačních nosičů:
ocelová konstrukce svařovaná z ocelových profilů L, patní kotevní plech pro přikotvení do základové patky pomocí chemických kotev. Všechny svary nad úrovní terénu budou dokonale strojně rozbroušeny a ručně dobroušeny.

Specifikace nosné konstrukce:
Nosná konstrukce svařena z válcovaných ocelových nosníků a z ocelového plechu (třída oceli S235JR a vyšší), kotvená přes patní plechy pomocí chemických kotev a ocelových závitových tyčí do základové patky

Povrchová úprava ocelové konstrukce:
Povrchová úprava všech kovových prvků informační tabule bude řešena jako dvoustupňová protikorozní ochrana. První vrstva bude vytvořena žárovým zinkováním, druhá vrstva bude vytvořena práškovým lakováním polyesterovou barvou.
První vrstva - odmaštěná a čištěná ocelová konstrukce bude povrchově dokončena protikorozní ochrannou vrstvou zinku nanášenou žárovým zinkováním v minimální tloušťce odpovídající normě EN ISO 1461.
Druhá vrstva - pomocí elektrostatického náboje bude nanesena prášková polyuretanová barva, která bude následně vypálena ve vypalovací peci při teplotě 180 - 200˚C. Tloušťka vrstvy min. 60 mikrometrů.

Barevnost: Barevnost finální povrchové úpravy bude vycházet ze vzorníku RAL Classic. Odstín RAL 7016 – matná, s kovovou perletí.

Grafika info tabulí: Grafika tištěná na folii se zalaminováním ochrannou folií. Rozlišení tisku 1440 DPI.

Dřevěný prvek: Na nosné ocelové „L“ profily budou pomocí nerezových vrutů ukotveny dřevěné hranolky s gravírovaným logem města. Hranolky budou z dřeva Teak nebo akát, kvality A - zcela bez suků a prasklin. Hranolky budou povrchově dokončeny a kotveny k válcovaným profilům pomocí nerezových vrutů se zápustnou hlavou společně s označením webu města. Otvory pro vruty budou předvrtány jako prevence proti praskání.

Povrchová úprava dřevěných prvků:
Třívrstvý systém povrchové úpravy dřeva:
1x nátěr - bezbarvá impregnace chránící dřevo proti dřevokazným houbám a hmyzu, silně odpuzující vodu a omezující sesýchání a bobtnání

2x nátěr - Bezbarvý hedvábně matný nátěr na bázi přírodních olejů pro venkovní použití, mikroporézní, ponechávající dřevo dýchat a omezující praskání a bobtnání dřeva. Odolný vůči vodě, povětrnostním podmínkám a UV záření. Nepraská, neloupe se, netvoří šupinky.

Založení info nosičů: Betonová patka z betonu C12/15. Kotvení rozcestníku přes patní plech pomocí chemických kotev do základové patky -viz. výkresová část

Začištění povrchu výkopu a úprava terénu po osazení informačních nosičů:

Po provedení výkopových prací a vytvoření základu rozcestníku bude povrch okolních ploch uveden do původního stavu. Poškozené okolní travnaté plochy budou urovnány, dosypány kvalitní zeminou - humusem a osety travním semenem (parková směs). Rozcestníky osazeny v asfaltovém povrchu budou začištěny živičnou obalovanou směsí, rozcestníky v betonové dlažbě případně v dlažbě z kamenných kostek budou zadlážděny stejným typem dlažby. Okolo rozcestníků osazených v travnatých plochách bude položena do kruhu o průměru cca 400mm (plocha 0,125 m^2) kamenná dlažba ze žulových kostek o rozměru 6x6x6 cm.

V Příbrami, 30. 9. 2020 Ing. arch. Jaroslav Malý

NOVÝ MĚSTSKÝ MOBILIÁŘ PŘÍBRAM - INFORMAČNÍ NOSIČ MALÝ

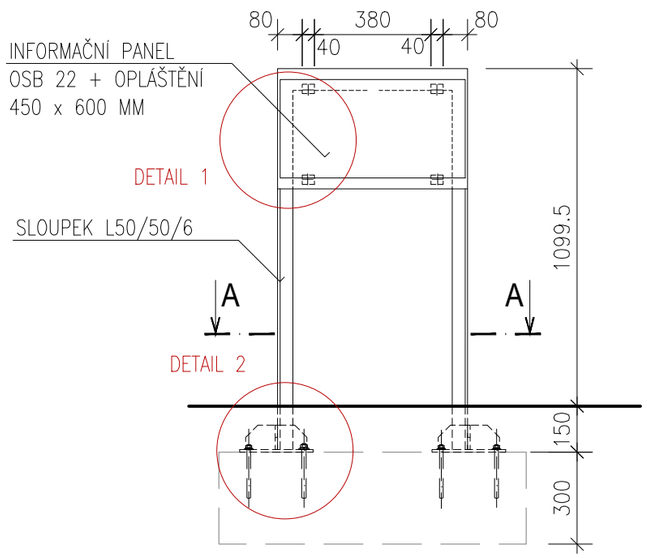

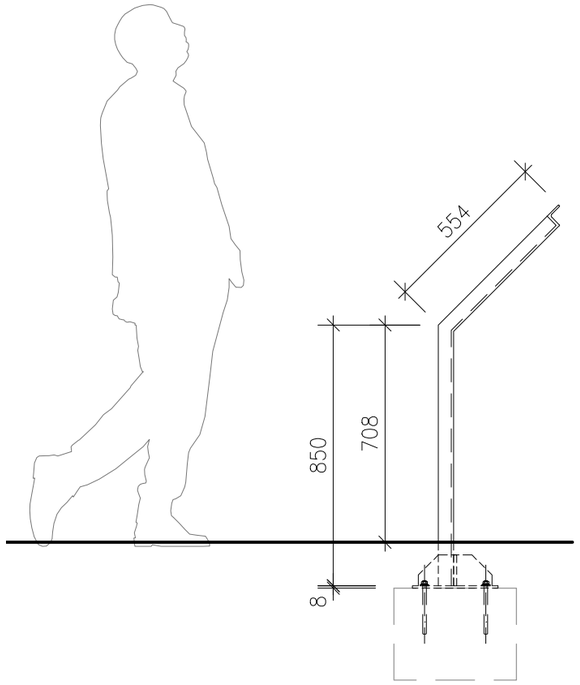

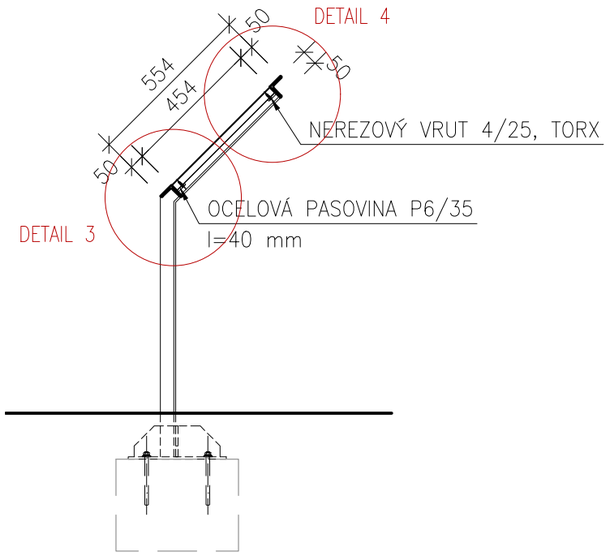

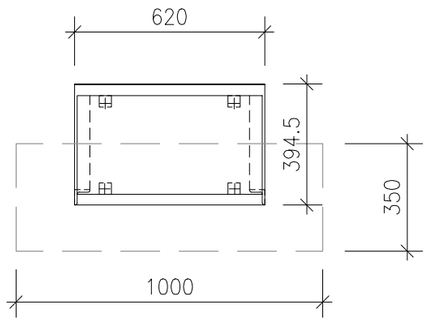

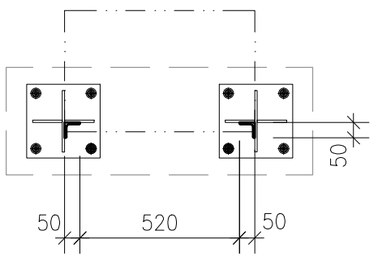

LEGENDA - INFORMAČNÍ NOSIČ MALÝ

- SLOUPKY Z OCELOVÉHO PROFILU L50/50/6,
- OCELOVÁ PÁSOVINA P8/40/95, VŠECHNY SVARY BUDOU DO HLADKA VYBROUŠENÉ.
KOTEVNÍ PATKA BUDE SVAŘENA Z PATNÍHO PLECHU P12 A STUŽUJÍCÍCH ŽEBER Z P8

- ZÁKLADOVÁ PATKA Z BETONU C20/25, PANEL KOTVEN CHEMICKÝMI KOTVAMI M 16 PŘES KOTEVNÍ OCELOVÉ PATKY Z OCELOVÉHO PLECHU TL. 12 MM A ZPEVŇUJÍCÍCH ŽEBER Z OCELOVÉHO PLECHU TL. 8 MM

- DŘEVĚNÝ HRANOLEK S VYFRÉZOVANÝM LOGEM MĚSTA - TROPICKÉ DŘEVO (LOGO Z ČELNÍ STRANY DŘEVNÉHO HRANOLKU). PŘIPEVNĚN NEREZOVÝMI VRUTY 4x40 SE ZÁPUSTNOU HLAVOU S VNITŘNÍM ŠESTIHRANEM

POVRCHOVÁ ÚPRAVA:
- OCELOVÉ PRVKY - ŽÁROVĚ ZINKOVÁNO + KRYCÍ VYPALOVACÍ BARVA - RAL 7016 - ANTRACITOVÁ ŠEDÁ
- DŘEVĚNÉ PRVKY - OSMO JEDNORÁZOVÁ LAZURA HS PLUS, ODSTÍN 9211 VE ČTYŘECH VRSTVÁCH

název akce:	investor:	obsah výkresu:	zpracoval:	datum:	číslo výkresu:
MĚSTSKÝ MOBILIÁŘ PŘÍBRAM	Město Příbram, Tyršova 108, Příbram I	INFORMAČNÍ NOSIČ MALÝ	Ing. arch. Jaroslav Malý, OIRM	30. 09. 2020	0 0 3

NOVÝ MĚSTSKÝ MOBILIÁŘ PŘÍBRAM - INFORMAČNÍ PANEL MALÝ

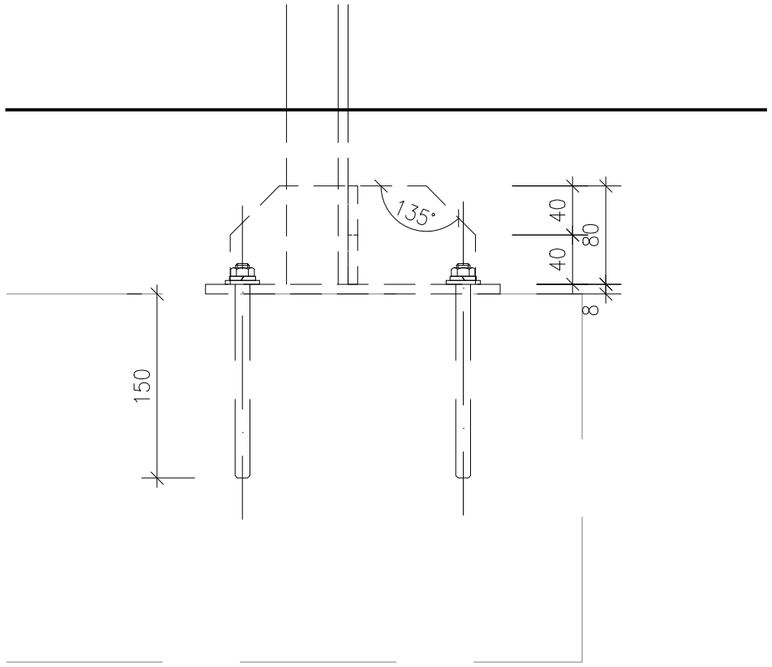

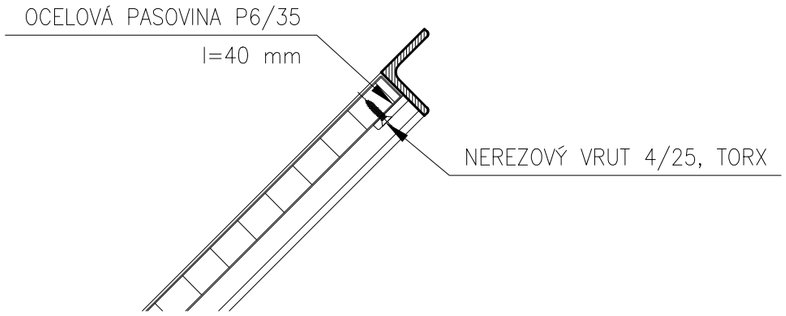

DETAIL 4 - UCHYCENÍ INFO PANELU, M 1:5

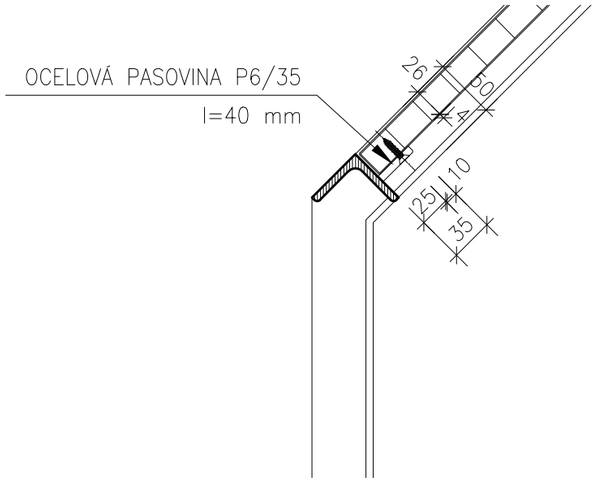

DETAIL 3 - UCHYCENÍ INFO PANELU, M 1:5

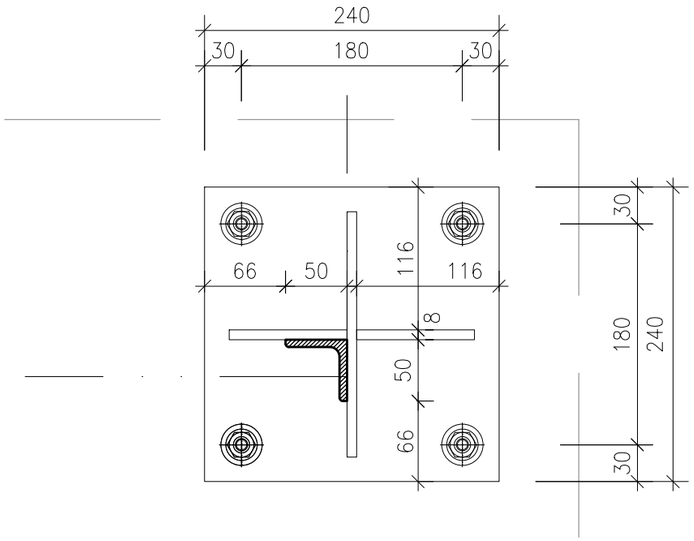

DETAIL 2 - OCELOVÁ PATKA PANELU, M 1:5

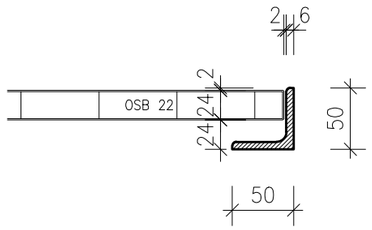

DETAIL 1 - OCELOVÝ RÁM PANELU, M 1:5

název akce:	investor:	obsah výkresu:	zpracoval:	datum:	číslo výkresu:
MĚSTSKÝ MOBILIÁŘ PŘÍBRAM	Město Příbram, Tyršova 108, Příbram I	INFO NOSIČ MALÝ - DETAILY	Ing. arch. Jaroslav Malý, OIRM	30. 09. 2020	004

SVATOHORSKÉ SADY

← POZNEJ PŘÍBRAM

Původně rostly na svazích Svaté Hory jen křoviny, pozemky se využívaly jako pastviny. Až na jaře 1853 byly na jejich části stejně jako na jiných obecních pozemcích vysázeny tisíce ovocných stromků, vypěstovaných v příbramské obecní štěpnici.

Karel Vrátný v roce 1929 vzpomínal, že přišel do Příbrami studovat na nižší příbramské gymnázium v roce 1876 a v prvních letech jeho zdejšího pobytu byly na svatohorských svazích kromě svahu pod klášterem a klášterní malé zahrady jen pole, višňovky a pusté stráně.

Obecní zastupitelstvo se 24. 12. 1877 usneslo, že nákladem obce bude na západní straně svatohorského vršku zřízen anglický park k procházkám a pro pohodlí obyvatelstva. Nejprve byl vysázen a upraven kus pozemků na svahu nahoře vpravo od svatohorských schodů. Směrem k městu byl koncem 19. století po obou stranách nejvyšší části svatohorských schodů zřízen tzv. Mixův park péčí Okrašlovacího spolku pod vedením učitele cvičné školy v Příbrami Jana Vašty. Před rokem 1910 byl zalesněn výběžek svatohorského svahu směrem k Sázkám a jeho část nad silnicí do Kamýku byla přeměněna v park. Místa dosud ležící ladem nebo používaná jako odpadkové jámy byla osázena a rozčleněna četnými cestičkami. V těchto nových Hrabákových sadech byly postaveny lavičky, altánek a odpočívadla včetně slaměného deštníku. Část třešňovky od svatohorské šachty k rybníčku Jordánku dala příbramská obec osázet lesem, část od studny k bývalému jezuitskému rybníku se stala sadem. Na skalním výstupku nad cestou od studny k svatohorské šachtě stál prostý

železný kříž. Byl umístěn na mramorovém náhrobním kameni, jehož nápis byl úplně vyšlapán až na kus znaku s kolem a jenž kdysi kryl ostatky Jana Václava Častolára z Dlouhé Vsi na Kamenném a byl odstraněn při opravě chrámové dlažby.

Z iniciativy Matice Svatohorské byly v roce 1934 založeny dva ovocné sady – na severním úbočí u svatohorských schodů bylo vysázeno 3 377 stromků a na části pozemku u sv. Jana respektive od svatohorského dubu až k městskému vodnímu bazénu (tím se asi myslí vodárna) 376 stromků. V roce 1936 bylo na okrasný sad upraveno pole mezi Březnickou bránou a studnou.

↑ As ent ea pre et lit, si comnis sim alitius eatis susciatibus

→ As ent ea pre et lit, si comnis sim alitius eatis susciatibus

Originally, only scrub grew on the slopes of Svatá Hora and the land was used as pasture. It was not until the spring of 1853 that thousands of fruit trees, grown in the Pribram municipal nursery, were planted on a part of them, as well as on other municipal land.

Karel Vrátný recalled in 1929 that he had come to Příbram to study at the lower grammar school in 1876 and in the first years of his stay there were only fields, cherry trees and barren hillsides on the slopes of Svatohorské hills except for the slope below the monastery and the monastery's small garden.

On December 24, 1877, the municipal council resolved that an English park should be established on the west side of the hill for walks and for the convenience of the inhabitants at the expense of the municipality. First a piece of land was planted and landscaped on the slope at the top right of the St. Mary's steps. Towards the town, at the end of the 19th century, the so-called Mix Park was established on both sides of the highest part of the St. Mary's Steps by the Ornamental Society under the direction of Jan Vasta, a teacher at the training school in Příbram. Before 1910, a spur of the Svatohorské slope towards Sázky was reforested and its part above the road to Kamýk was turned into a park. Places still lying fallow or used as rubbish pits were planted and divided by numerous paths. Benches, a gazebo and resting places, including a straw umbrella, were built in the new Hrabák Gardens. The part of the cherry orchard from the Svatohorská shaft to the Jordanek pond was planted with forest by the municipality of Příbram, while the part from the well to the former Jesuit pond became an orchard. A simple iron cross stood on a rock outcrop above the path from the well to the Svatohorské shaft. It was placed on a marble tombstone, whose inscription was completely trampled out except for a piece of the sign with a wheel, and which once covered the remains of Jan Václav Častolár from Dlouhá Ves na Kamenný and was removed during the repair of the church pavement.

On the initiative of the St. John's Matrix, two orchards were established in 1934 – 3 377 trees were planted on the northern slope by the St. John's Steps and 376 trees on the part of the plot by St. John's or from the St. John's Oak up to the town water pool (probably meaning the waterworks). In 1936, the field between the Birch Gate and the well was converted into an ornamental orchard.

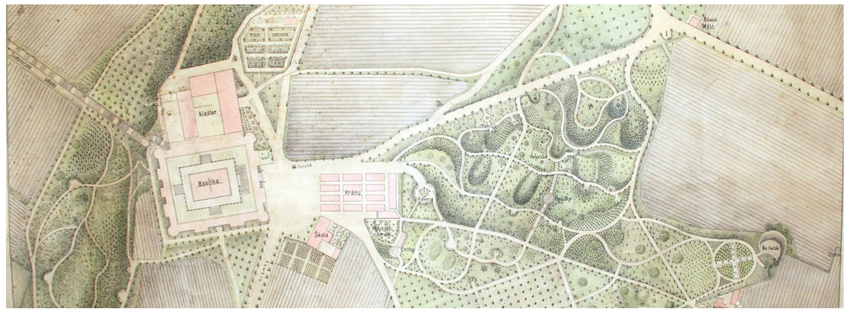

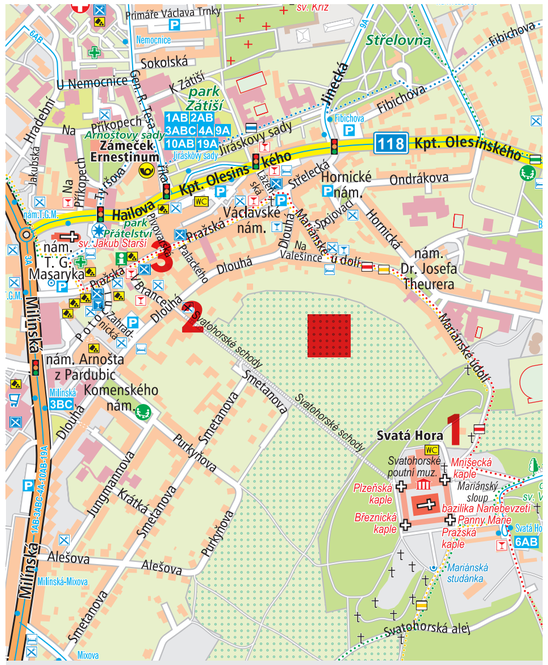

V BLÍZKOSTI:

1 Svatá Hora
2 Svatohorské schody
3 Pěší zóna Pražská ulice

INFORMAČNÍ CENTRUM MĚSTA PŘÍBRAM

Pražská 129, Příbram I
T: +420 773 747 843, +420 800 555 600
Otevřeno (kromě 24., 25. a 26. 12., 1. 1.):
- leden–prosinec 9–17 h

POZNEJ PŘÍBRAM

Realizace městského sadu byla financována společností BILLA, spol. s r. o.

BILLA

koncept

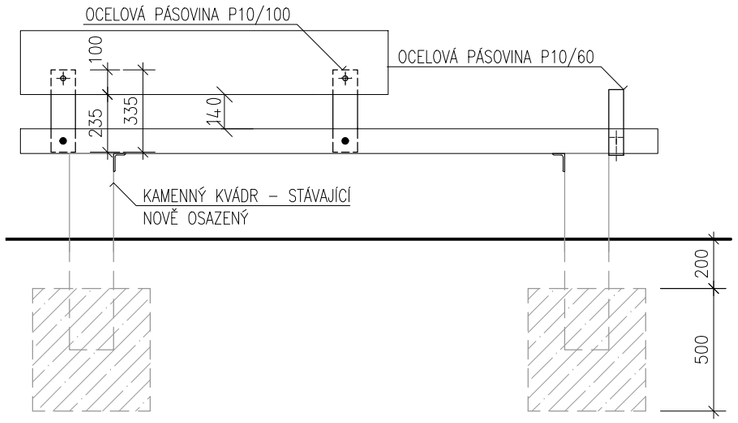

POHLED, 1:25

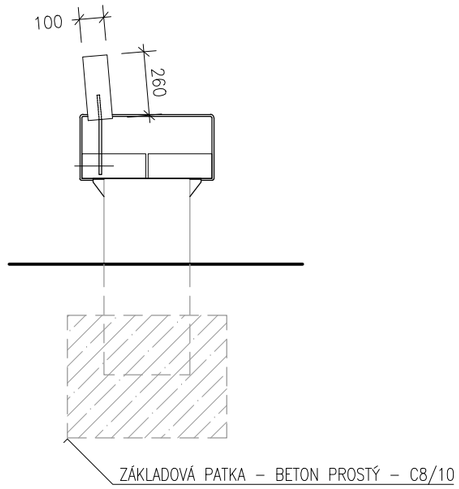

BOKORYS, 1:25

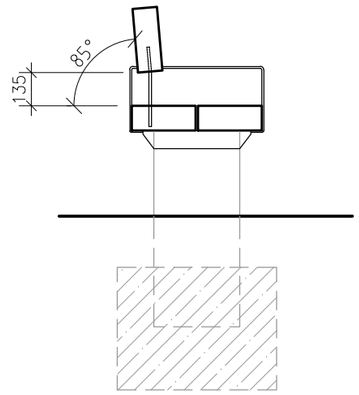

ŘEZ, 1:25

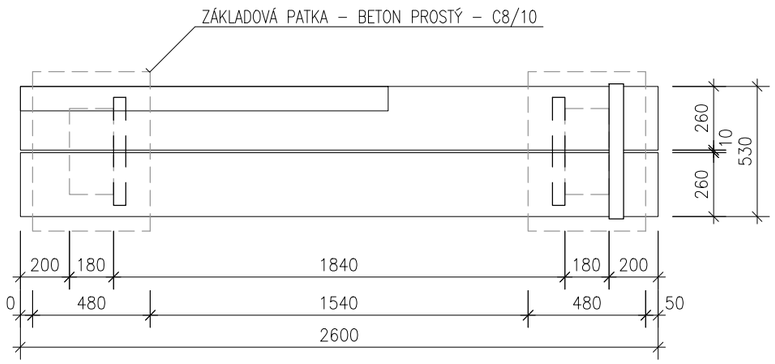

PŮDORYS, 1:25

LEGENDA

Materiál:

- Kamenné kvádry - stávající, do betonových patek C8/10
- Ocelová konstrukce:
- L 75/50/7
- pásovina P10/100 - zadlabaná a zajištěná vruty v opěradle a sedáku
- Dřevěné hranoly100x260 mm, délka 2,6 m, 1,25m, akát
- Vruty se zápustnou hlavouTorx, nerez A2

Povrchová úprava:

- ocel: žárový zinek (alt. Pragokor metal E - Pragochema) + černá grafitová barva na kovářské kce s příměsí slídy
- dřevo: olej OSMO, odstín ořech - 4 vrstvy
- kamenné kvádry očištěny tlakovou vodou

Dodavatel je povinen zpracovat dílenskou dokumentaci a dimenze jednotlivých profilů včetně kotvení upravit dle statického výpočtu. Rozměry jsou pouze informativní, dodavatel je povinen stavbu před zahájením výroby zaměřit.

DETAIL UCHYCENÍ OPĚRADLA,

název akce:	investor:	obsah výkresu:	měřítko:	zpracoval:	datum:	číslo výkresu:
SVATOHORSKÁ ALEJ	Město Příbram, Tyršova 108, Příbram I	LAVIČKA S OPĚRADLEM	1:25	Ing. arch. Jaroslav Malý, OIRM	29. 07. 2020	001

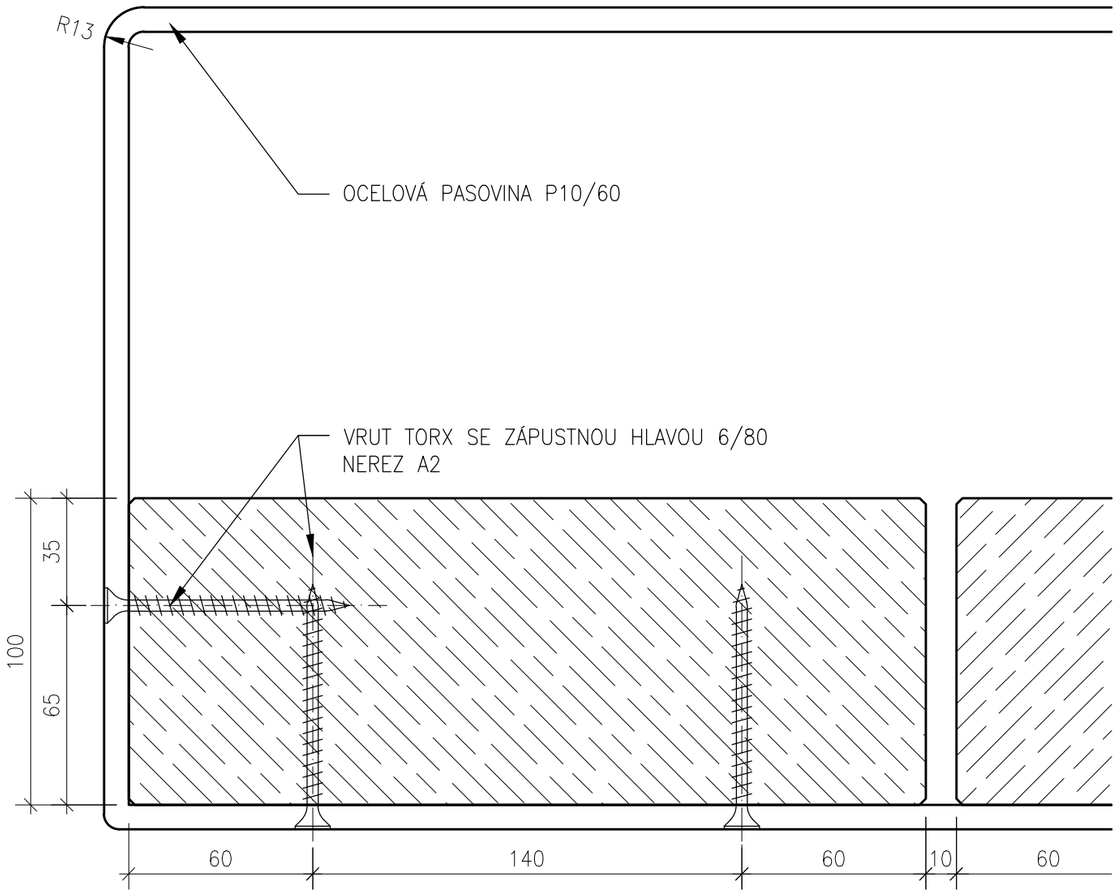

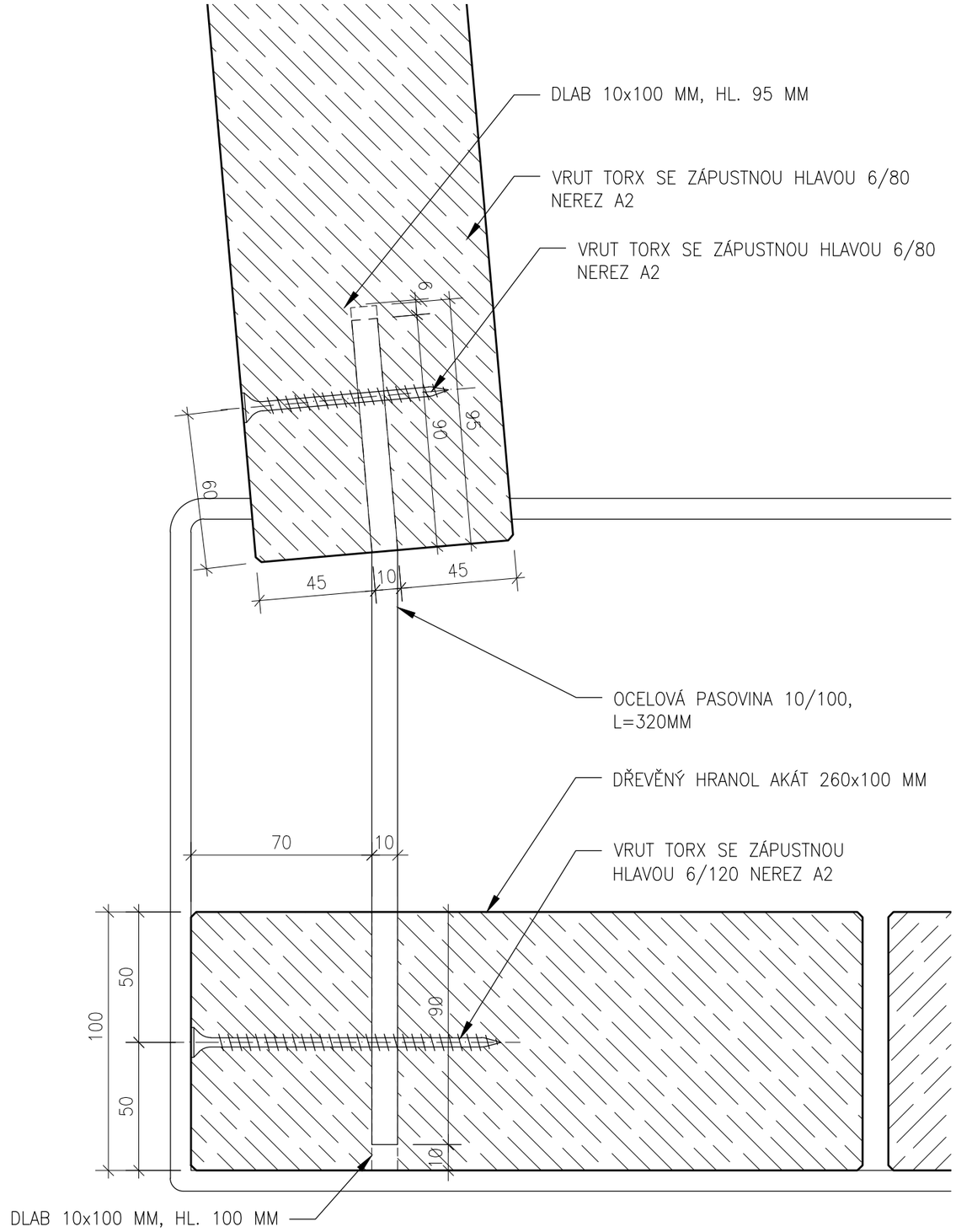

název akce:	investor:	obsah výkresu:	měřítko:	zpracoval:	datum:	číslo výkresu:
SVATOHORSKÁ ALEJ	Město Příbram, Tyršova 108, Příbram I	LAVIČKA S OPĚRADLEM - DETAILY	1:2	Ing. arch. Jaroslav Malý, OIRM	29. 07. 2020	002

Sdílet odkaz

Materiály

MIU015/MIU-B015

Odpadkový koš k zavěšení se stříškou

ocelová konstrukce, opláštěný dřevěnými lamelami, 45l

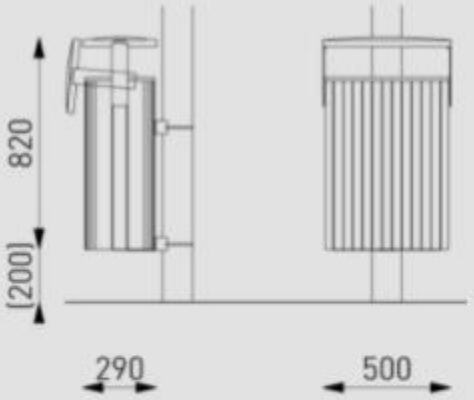

MIU015/MIU-B015 3D TS

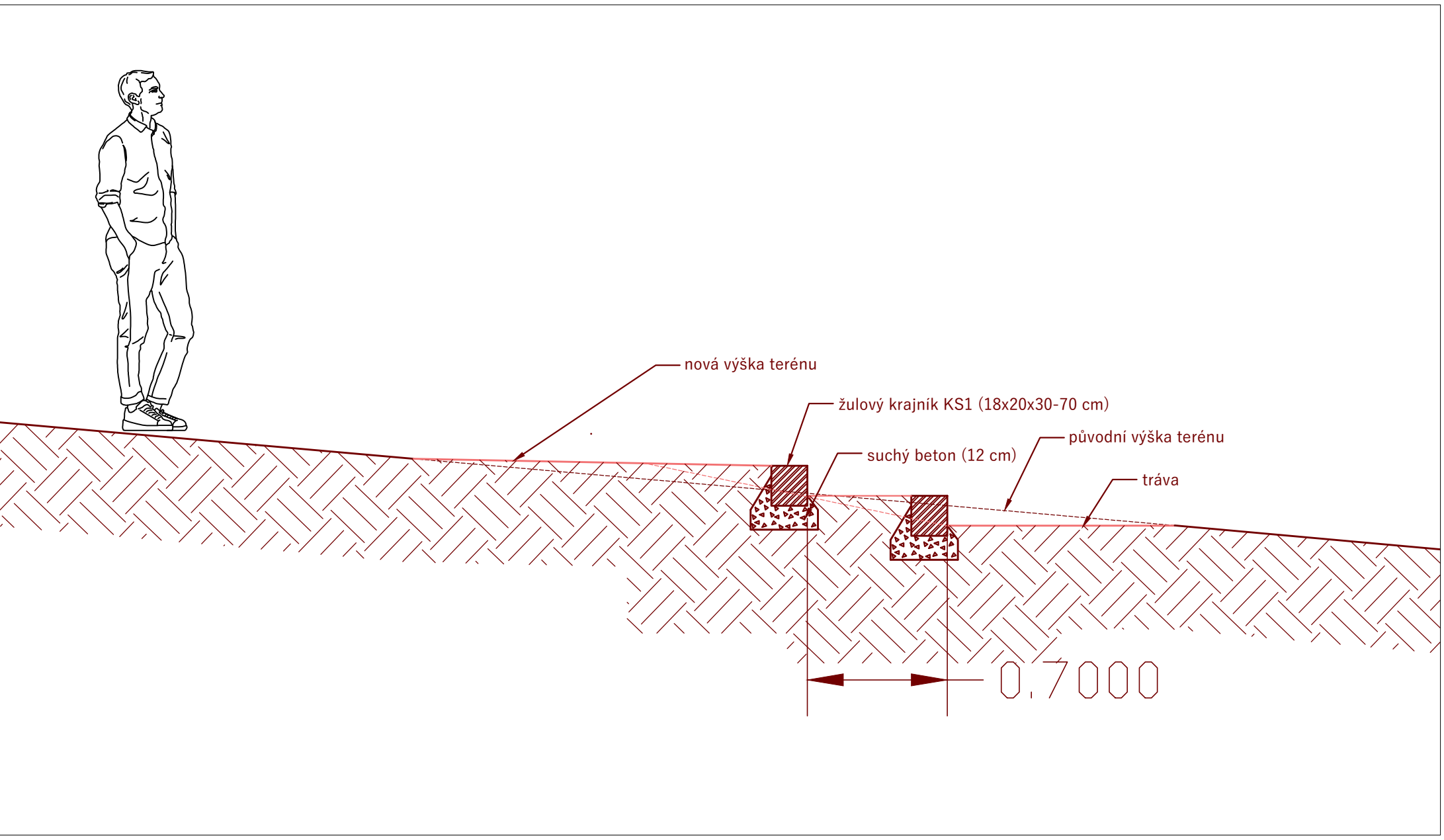

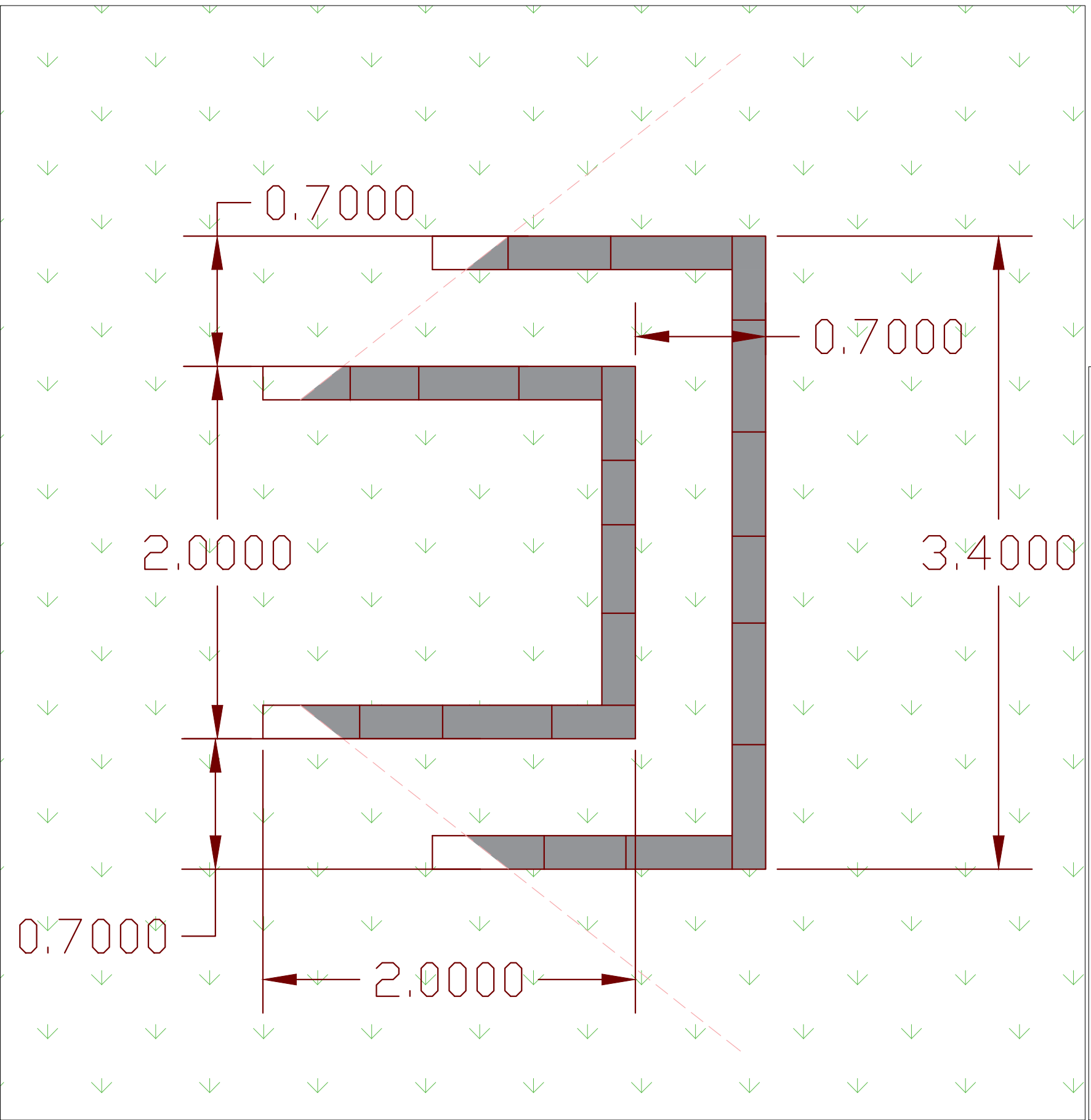

INVESTOR (OBJEDNATEL)

Město Příbram
Tyršova 108
261 01 Příbram I.
IČO: 00243132
zastoupené: Mgr. Janem Konvalinkou, starostou města

ZHOTOVITEL

Wouter Verleure MSc.
Krajinný architekt

Alšovo náměstí 397
261 01 Příbram II
tel. : +420 778 747 089
IČO: 02030233

email: wouterverleure@gmail.com

NÁZEV

I. etapa obnovy Svatohorské sadu - vstup do areálu

Projektová dokumentace pro žádost o dotaci od společnosti BILLA, spol. s r. o.

LOKALITA

Svatohorské sady, Příbram

DOKUMENTACE

Technický výkres - Zatravněné schody pro venkovní galerii

ZPRACOVAL

Wouter Verleure, MSc.

ČÍSLO DOKUMENTACE

DP 05

MĚŘÍTKO

A3, 1:25

DATUM

14.11.2021

N